gr8LE chassis

1:8 SCALE 4WD BRUSHLESS ONROAD RTR

Team C

Notiz

Danke das Sie sich für das Produkt GR8LE Onroad von Team C entschieden haben. Diese Anleitung hilft Ihnen beim Zusammenbau des GR8LE. Bitte nehmen Sie sich Zeit und lesen Sie sich die Anleitung genau durch.
Wir verbessern kontinuierlich unsere Produkte, so können die tatsächlichen Teile von den Abbildungen abweichen. Bitte schauen Sie zuerst auf unsere Homepage ob es neue Versionen von den Anleitungen oder neue Tips gibt, bevor Sie das zusammenbauen beginnen.

This manual is written in german language only. If you need a manual in your language please visit our website or contact your distributor!

Diese Anleitung wurde in deutscher Sprache verfasst. Sollten sie eine Anleitung in ihrer Sprache benötigen, besuchen sie unsere website oder kontaktieren sie ihren Vertriebsagenten.

Questo manuale è stato scritto in tedesco. Se avete bisogno del manuale nella tua lingua, si prega di visitare il nostro sito web o contattate il proprio distributore.

Este manual está escrito en aleman. Si necesita el manual en su idioma, por favor visite nuestro sitio web o contacte con su distribuidor.

Ce manuel est écrit en langue allemand. Si vous avez besoin d'un manuel dans votre langue s'il vous plaît visitez notre site web ou contactez votre distributeur!

Deze handleiding is geschreven in het duits taal beschikbaar. Als u een handleiding in uw eigen taal kunt u terecht op onze website of neem contact op met uw distributeur!

Generelle Information

DAS IST KEIN SPIELZUG!

Nicht geeignet für Kinder unter 14 Jahren ohne Aufsicht eines Erwachsenen.

Dies ist ein Hochleistungs Fahrzeug und darf aus Sicherheitsgründen nicht auf öffentlichen Straßen, in überfüllten Gebieten und umweltfreundlichen Bereichen oder in der Nähe von Kindern und Tieren gefahren werden.

Dieses Modell enthällt rotierende Teile und Teile die während des Betriebes heiß werden können. Um Schäden und Verletztungen zu vermeiden ist Vorsicht beim Betrieb des Fahrzeuges geboten.

Dieses Produkt erfordert möglicherweise Reperatur- und Wartungsarbeiten.

Dieses Produkt ist durch Gewährleistung auf Material Defekte abgedeckt. Unfallschäden oder Wartungsschäden werden nicht von der Gewährleistung abgedeckt.

Batterien müssen in einwandfreiem Zustand sein und sollten immer voll geladen sein.

Nitro Modelle dürfen nur außerhalb von Gebäuden gefahren werden. Inhalieren von Auspuffabgasen kann zu gesundheitlichen Schäden führen.

Bewahren Sie Chemikalien unzugänglich von Kindern auf.

Stellen Sie sicher das Ihr Fahrzeug und das nötige Equipment in einwandfreiem Zustand ist, damit ein sicherer Betriebszustand gewährleistet ist und Sie Spaß am fahren haben.

Funkfernsteuerung Einstellung

Ein neuer NiMH oder LiPo Akku muss vor Benutzung erst geladen werden. Informationen zum Laden finden Sie in der Ladegerätanleitung.

Richten Sie die Fernsteuerung wie unten angegeben ein!

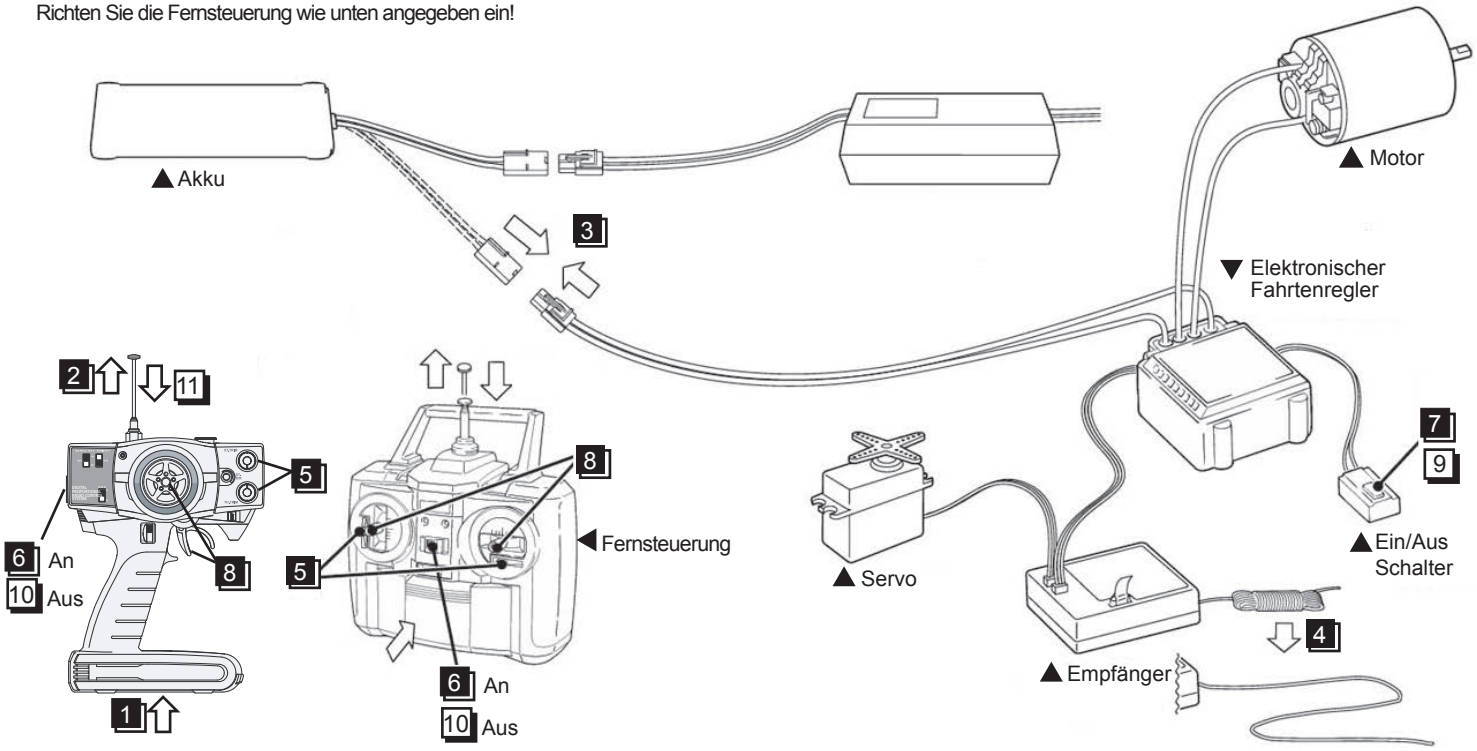

● Start

1 Batterien einlegen.(Fernsteuerung)
2 Antenne ausziehen.(Fernsteuerung)
3 Akku anschließen.
4 Antennenkable ausziehen.(Empfänger)
5 Trimmungen auf neutrale Position stellen.(Fernsteuerung)
6 Einschalten.(Fernsteuerung)
7 Einschalten.(Fahrtenregler)
8 Sicherstellen das die Servos Befehle von der Fernsteuerung erhalten.(Fernsteuerung)

● Ende

9 Ausschalten.(Fahrtenregler)
10 Ausschalten.(Fernsteuerung)
11 Antenne einfahren.(Fernsteuerung)

Benötigte Werkzeuge

● Spitzzange

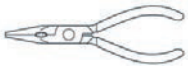

● Pinzette

● Schmiermittel

● Schrauben Sicehrungslack

● Sekundenkleber oder Reifenklebe

● Kugeldifferential Fett (klar)

● Molybdem Fett (schwarz)

● Karosserielochbohrer

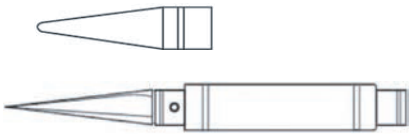

Um exakte Löcher zu bohren.
(1mm bis 15mm) Löcher können gebohrt werden.

● Seitenschneider

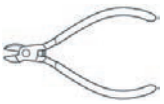

● Karosserieschere & Schmiergelpapier

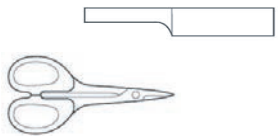

Zur Karosserie ausschneiden!

● Sechskant-schlüssel

● Kreuzschlüssel

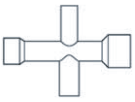

● Cuttermesser

Allgemeine Grundlagen

Ein bisschen Theorie ist notwendig!

Sie wollen nun endlich Ihr RC Car losknallen lassen - was müssen sie dabei beachten?

Wichtig: Batterien oder Akkus der Fernsteuerung sollten immer voll geladen sein!
Batterien oder Akkus nie ganz leer fahren. Warum? Es kann Ihnen dann passieren das die Fernsteuerung ausgeht, das Sendesignal zum Empfänger abreißt und Ihr RC Car sich selbstständig macht - das kann teuer werden!

Fahrvorbereitung:

Achten Sie bitte immer darauf das Sie **zuerst die Fernsteuerung einschalten und dann erst den Fahrtenregler.** Bocken Sie das Fahrzeug auf, damit sich die Räder frei drehen können. Schalten Sie jetzt den Sender ein danach schalten Sie den Fahrtenregler ein. Überprüfen Sie jetzt die Fahrtauglichkeit der Lenkung links/rechts und Gas/Bremse.

Machen Sie jetzt zuerst ein paar langsame Runden, damit Sie sich mit dem Fahrzeug vertraut machen bevor Sie Vollgas geben. Denken Sie immer daran - **ein RC Car ist wirklich kein Spielzeug**

Wenn Sie zuerst das Fahrzeug einschalten kann es passieren das der Empfänger ein anderes Signal empfängt und das Fahrzeug von alleine davon fährt - **und das kann sehr gefährlich und auch teuer werden!**
- Sie können sich selbst und andere damit schwer verletzten.

Bitte beachten Sie immer - Don´t drink and drive!

Thema Wasser:

Es wird sicherlich vorkommen, dass Sie ab und zu bei Geländefahrten durch eine Pfütze fahren. Bedenken Sie hier, dass der Empfänger, der Motor und Akku gegen Feuchtigkeit sehr empfindlich sind. Fahren Sie nicht unnötig in große Pfützen und lassen Sie Ihr Fahrzeug bei starkem Regen zu Hause. Ein Wasserspritzer am falschen Ort und Sie können Ihre Ausfahrt beenden und sich schonmal überlegen bei welchem Modellbauhändler Sie Ersatzteile nachbestellen.

Thema Wiese:

Fahrten auf Wiesen mit langen Gräsern und Stopeln haben leider auch Ihre Tücken. Das Gras kann sich in den Antriebswellen verwickeln. Dies führt zu einer unnötigen und zusätzlichen Belastung des Motors und er kann überhitzen.

Thema Sprünge:

Das gehört klar dazu und genau deshalb kauft man sich einen Hyde oder Stoke usw. Ist für diese Fahrzeuge auch überhaupt kein Problem, wenn man nicht allzu leichtsinnig ans Werk geht.
Damit Sie nach einem Sprung wieder auf den Rädern landen müssen Sie mit der Fernsteuerung arbeiten. Wenn Sie merken das die Nase vom Fahrzeug immer mehr in Richtung Boden schaut dann geben Sie Gas damit sich die Nase wieder anhebt. Wenn Sie Gas weg nehmen wird sich die Nase in Richtung Boden senken.

Dies machen Sie aber bitte erst wenn Sie sich mit dem Fahrzeug vertraut gemacht haben und auf eigene Verantwortung!

General informations

A bit of theory is necessary!

You want your RC car is finally going to pop - what they need to consider?

Important: Batteries of the radio control should always be fully charged!
Batteries never run completely discharged. Why? The radio control can asume, the transmission signal to the receiver breaks off and the car is driving without control.

Driving preperation:

Please always make sure that you turn on the radio control first and than the esc.
Jack up the car so the wheels can rotate freely. Now switch on the radio control and than the esc. Now check the roadworthiness of the steering left / right and throttle / brake.

Now take a few slow laps, so that you become familiar with the car before you open full throttle. Notice - you can hurt yourself and other peoples.

When you first turn on the vehicle it may happen that the receiver is receiving another signal and the vehicle is driving off alone - **and this can be very dangerous and also expensive!**

Pay attention - Don´t drink and drive!

Theme water:

It will certainly happen that you driving through a puddle. Remember here that the receiver, motor and battery are very sensitive. Don´t drive through big puddles and when it´s heavy rain let your car at home.

Theme grass:

The grass can become tangled in the drive shafts. This leads to an unnecessary and additional load on the motor and it can overheat.

Theme jumps:

This is exactly why you buy a Hyde or a Stoke. This is not a problem for those cars when you do it right.
If you notice that the nose of the car looks more and more towards the ground you step on the throttle so that the nose lifts a
When you take gas off, the nose will go downwards.

Please do this when you are familiar with the car and at your own risk!

1 Servo Saver Turnbuckle / Gewindestangen Servo — Bag-A

1:1

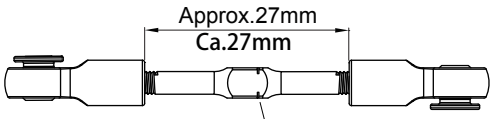

▲Projection.Note direction
Richtung beachten!

Select the servo horn matching the servo being used.
Wählen sie das Servohorn entsprechend ihrem Servo.

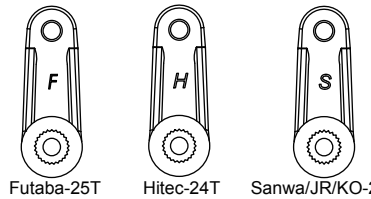

T08895 3x45 Turnbuckle / 3x45Gewindest.	1
T08760 5.8 Ball End / 5.8 Kugelpfanne	2
T08889 5.8 Ball stud / 5.8 Kugel	2
T08666 M3 Nylon Nut / M3 Mutter	1
T08674 M3x14 Screw / M3x14 Schraube	1

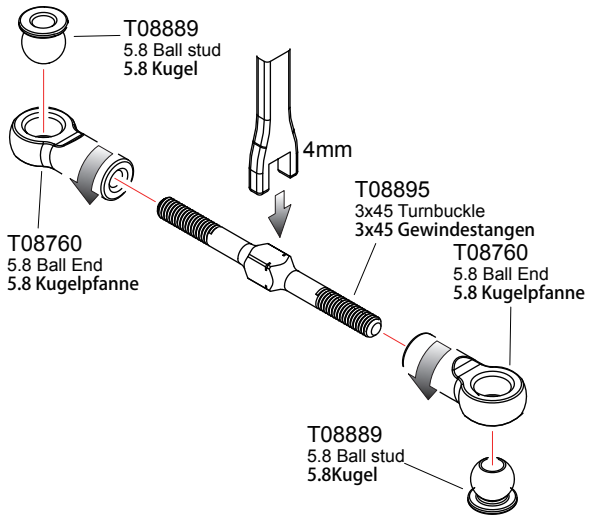

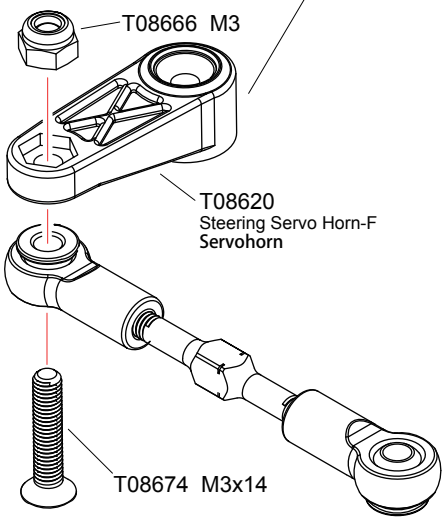

2 Buffer / Servosaver — Bag-A

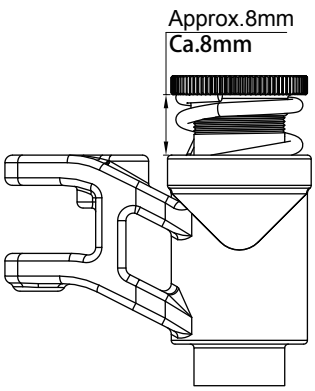

T08702 Buffer Screw / Schraube	2
T08702 3.6x7x0.8 Washer / 3.6x7x0.8Scheibe	2
T02081 3x7x0.8 Washer / 3x7x0.8Scheibe	2
T08666 M3 Nylon Nut / M3 Mutter	1
T08674 M3x14 Screw / M3x14Schraube	1

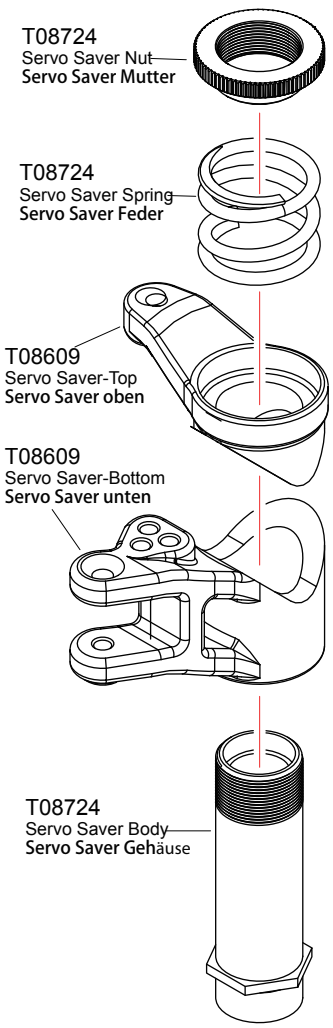

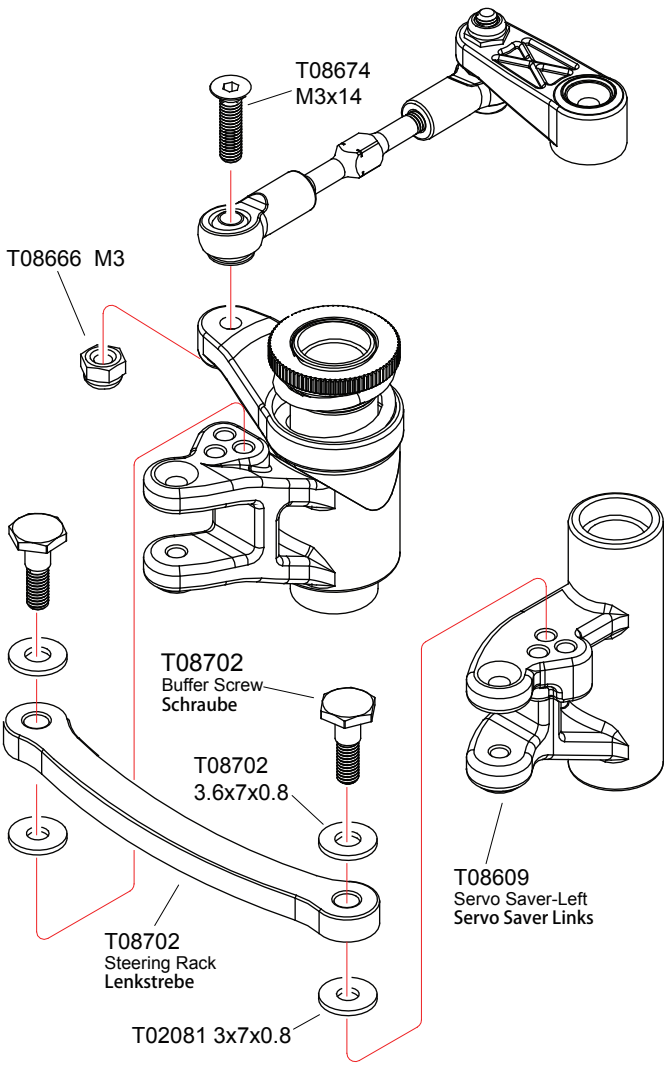

1:1 True-to -scale diagram
Zeichnung in Originalgröße

3 Servo Saver Post/Side Plate Servo Saver

Bag-A Bag-B

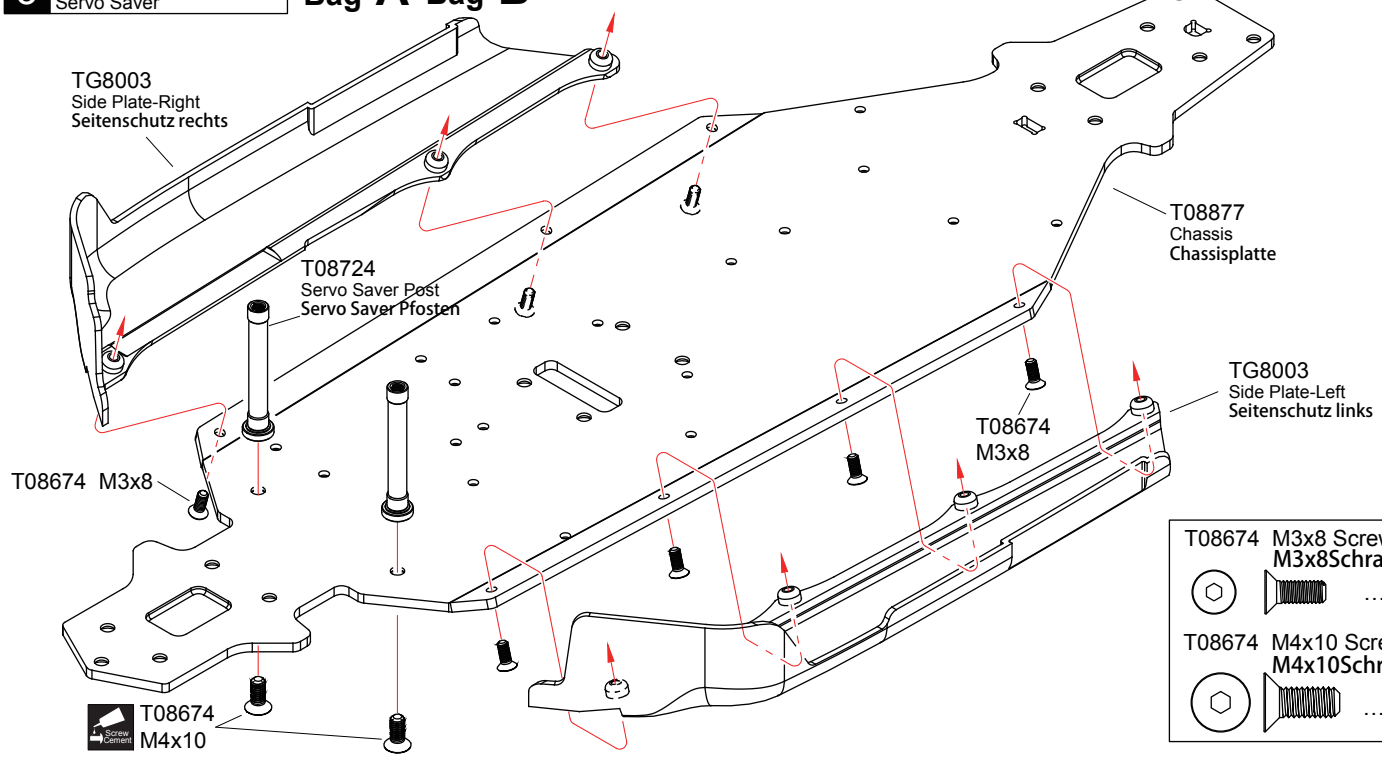

T08674 M3x8 Screw M3x8Schraube	7
T08674 M4x10 Screw M4x10Schraube	2

4 Buffer Lenkung

Bag-A

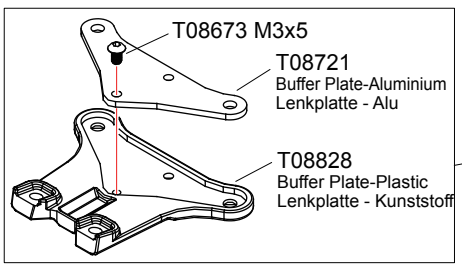

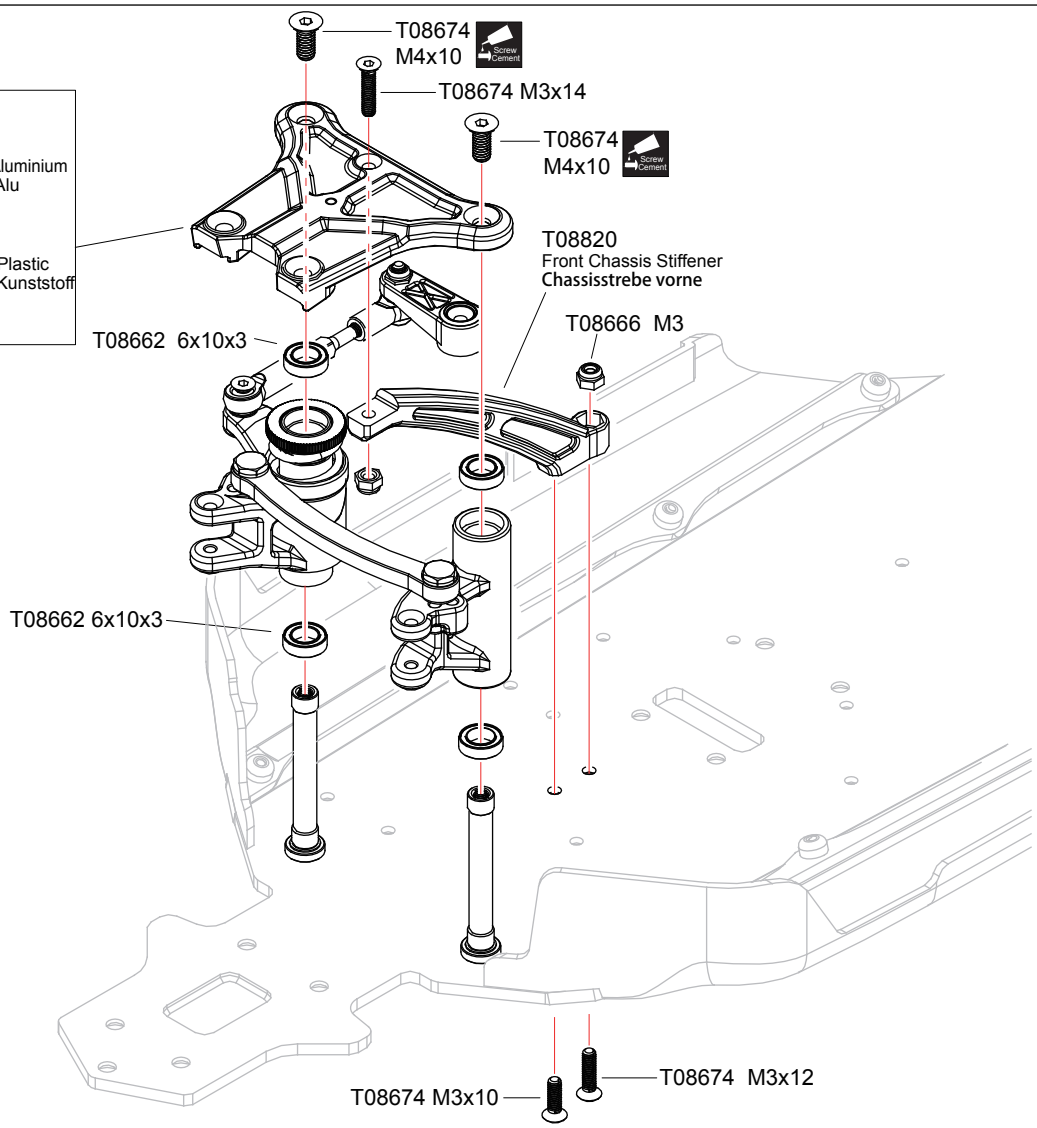

T08673 M3x5 Screw M3x5 Schraube	1
T08674 M3x10 Screw M3x10 Schraube	1
T08674 M3x12 Screw M3x12 Schraube	1
T08674 M3x14 Screw M3x14 Schraube	1
T08674 M4x10 Screw M4x10 Schraube	2
T08662 6x10x3 Ball Bearing 6x10x3 Kugellager	4
T08666 M3 Nylon Nut M3 Mutter	2

Screw Cement Apply threadlocker(screw cement)
Schraubensicherungslack verwenden.

5 Front/Rear Differential / Differential vorne/hinten x2 Bag-C

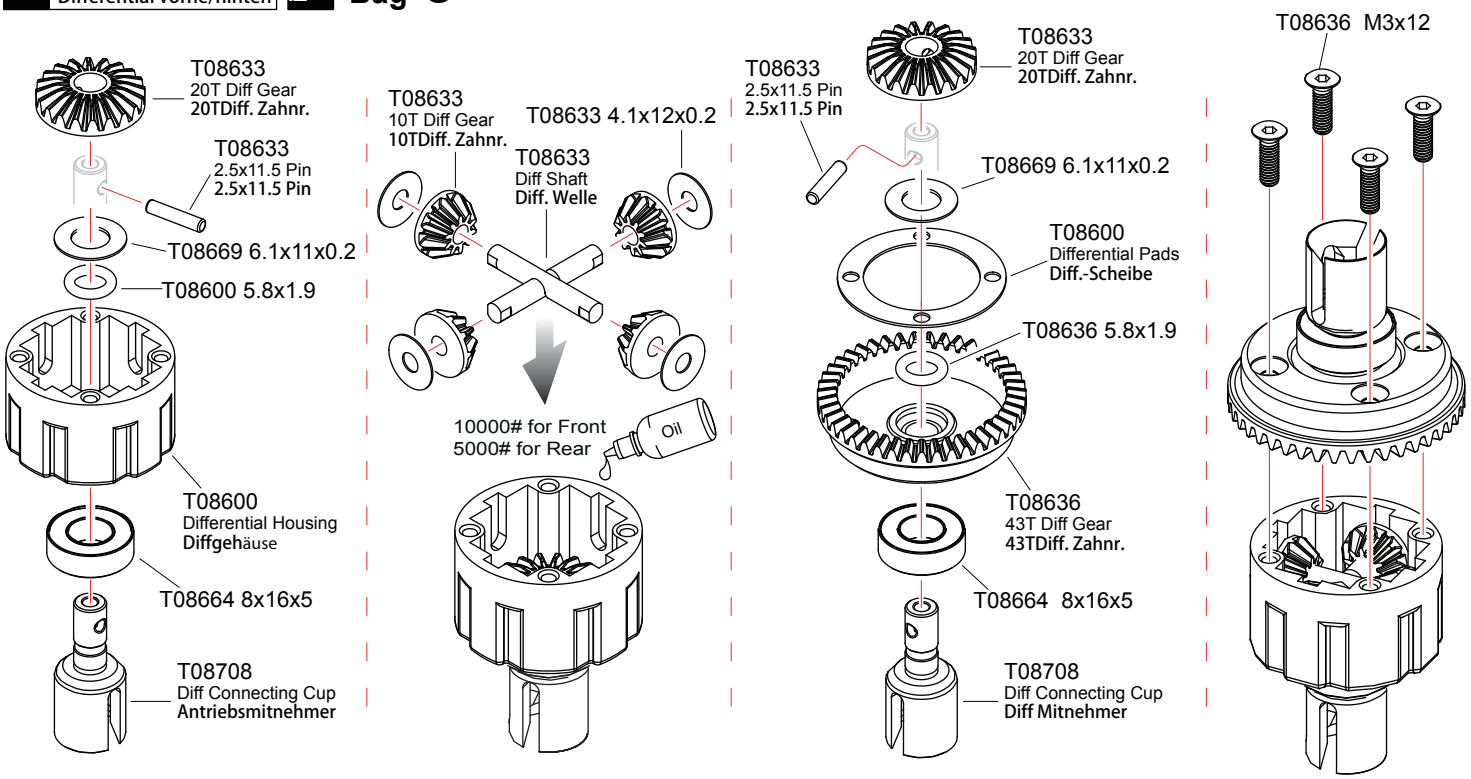

T08600/T08636 5.8x1.9 O-Ring 5.8x1.9 OO-Ring	T08633 4.1x12x0.2 Washer 4.1x12x0.2Scheibe	T08669 6.1x11x0.2 Washer 6.1x11x0.2Scheibe	T08664 8x16x5 Ball Bearing 8x16x5 Kugellager	T08636 M3x12 Screw M3x12Schraube
.....4	8	4	4	8

6 Front Differential Case / Diff. Gehäuse vorne Bag-C Bag-D Bag-E x2

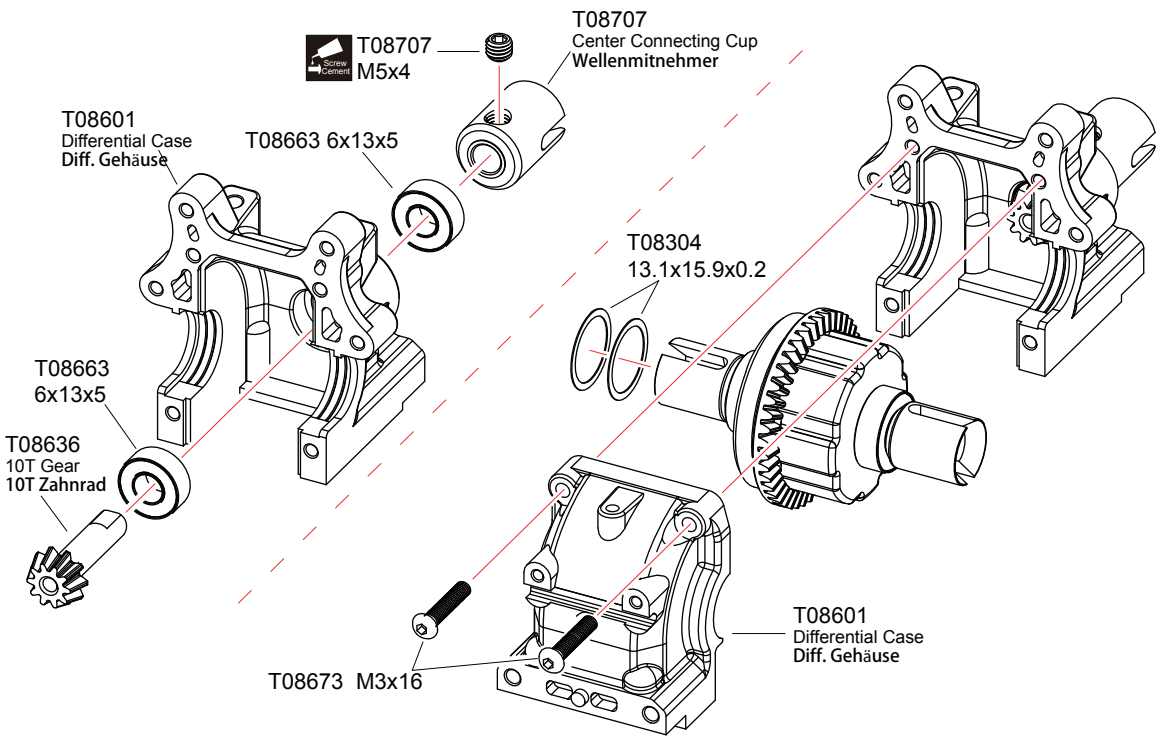

T08663 6x13x5 Ball Bearing 6x13x5 Kugellager	T08304 13.1x15.9x0.2 Washer 13.1x15.9x0.2 Scheibe	T08673 M3x16 Screw M3x16 Schraube	T08707 M5x4 Screw M5x4 Schraube
.....4	4	4	2

Apply threadlocker(screw cement)
Schraubensicherung verwenden

x2 Assemble as many times as specified
In angegebener Anzahl fertigen.

7 Front Swaybar / Stab. vorne — Bag-D

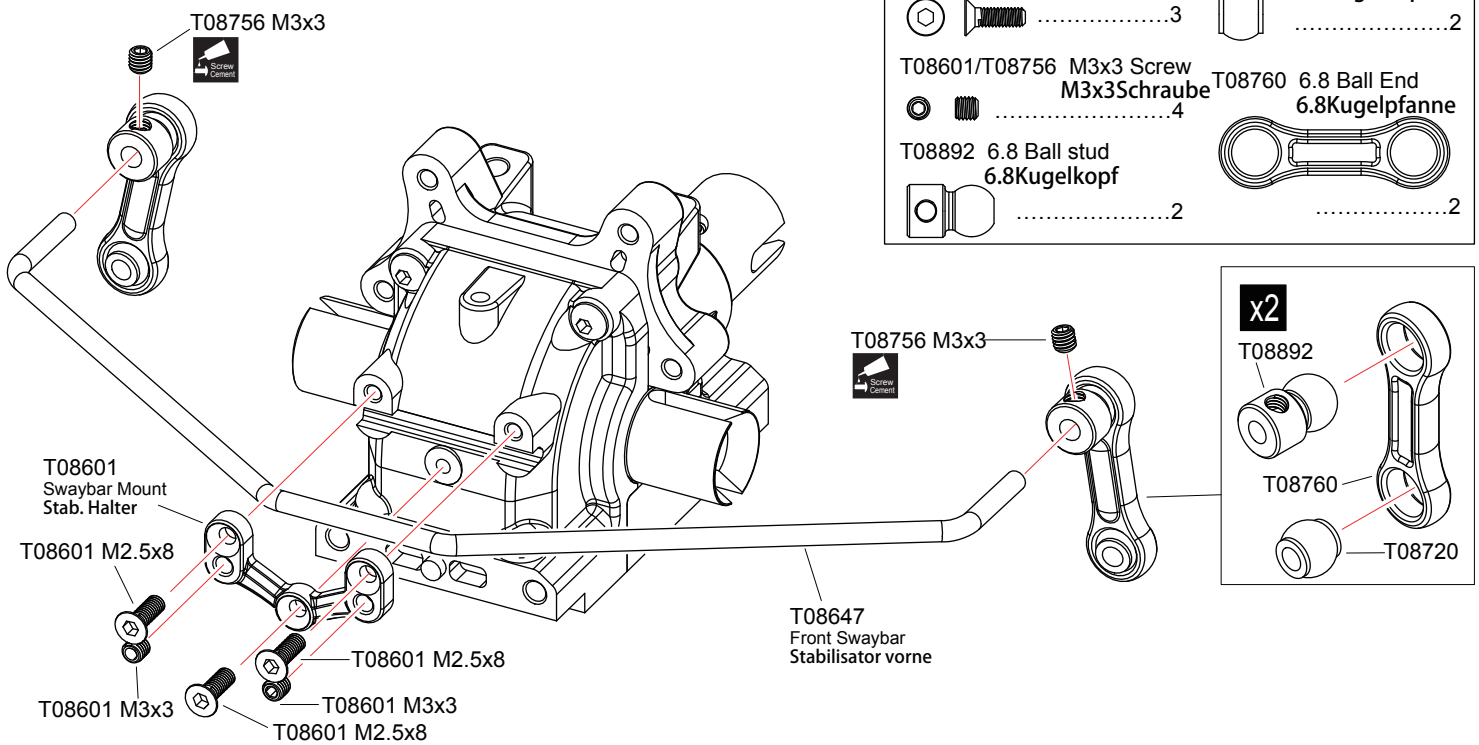

8 Front Hub Carrie / Hub vorne — Bag-D

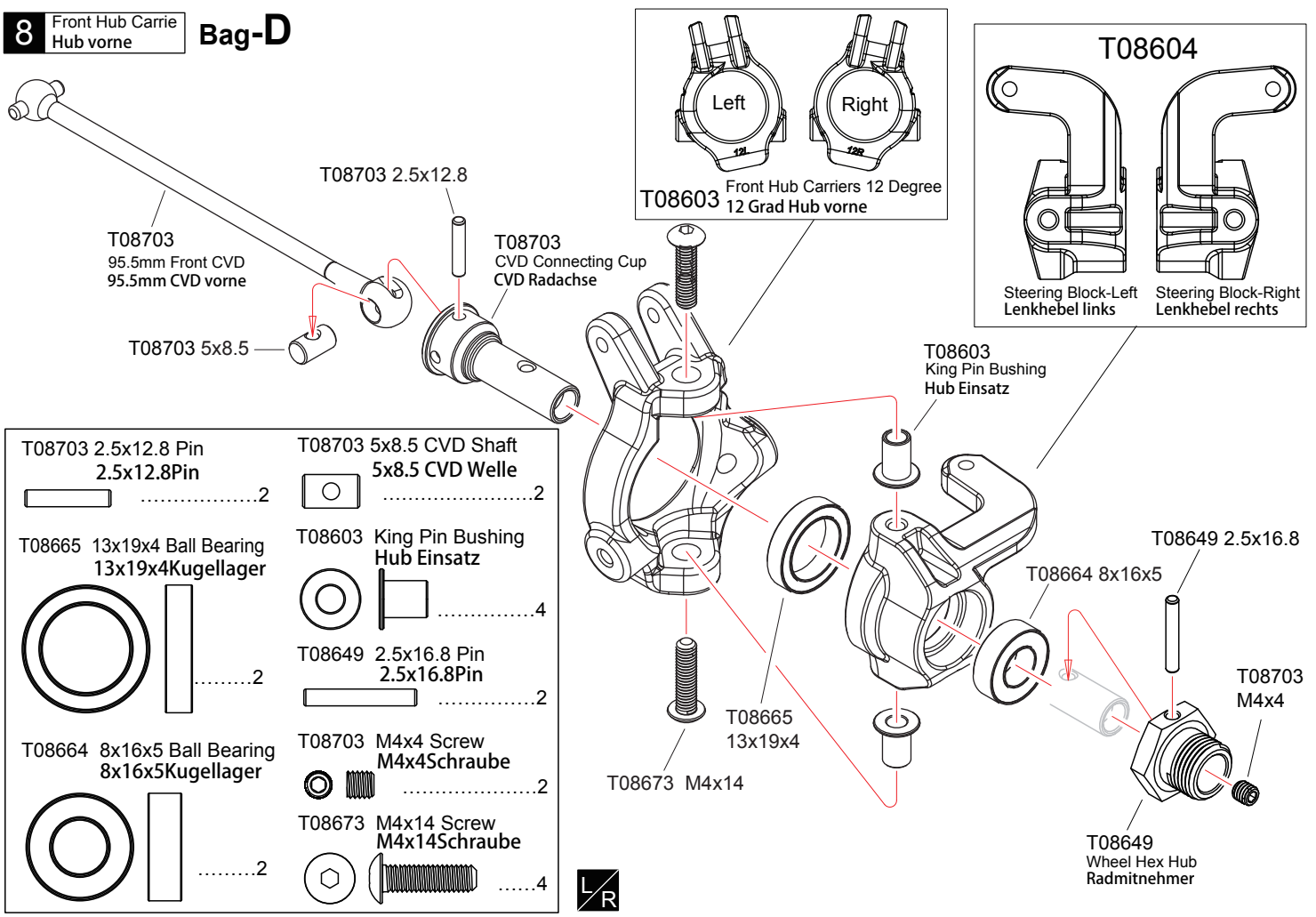

L/R Assemble both Left and Right
Links und Rechts fertigen

x2 Assemble as many times as specified
In angegebener Anzahl fertigen

9 Front Hub Carrier / Achsschenkelh. V. Bag-D

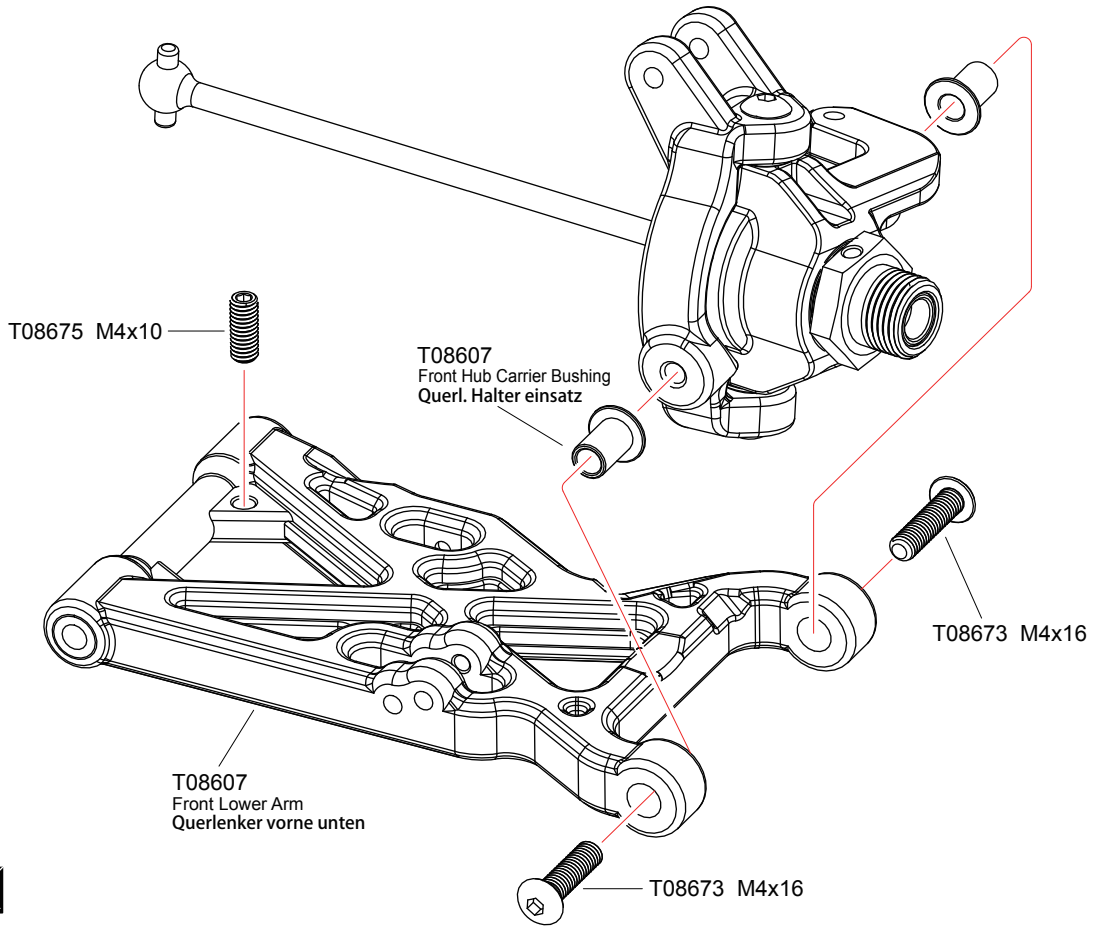

T08675 M4x10 Screw
M4x10 Schraube 2

T08607 Front Hub Carrier Bushing
Querl. Halter einsatz 4

T08673 M4x16 Screw
M4x16 Schraube 4

L/R

10 Front Suspension / Aufhängung vorne Bag-D

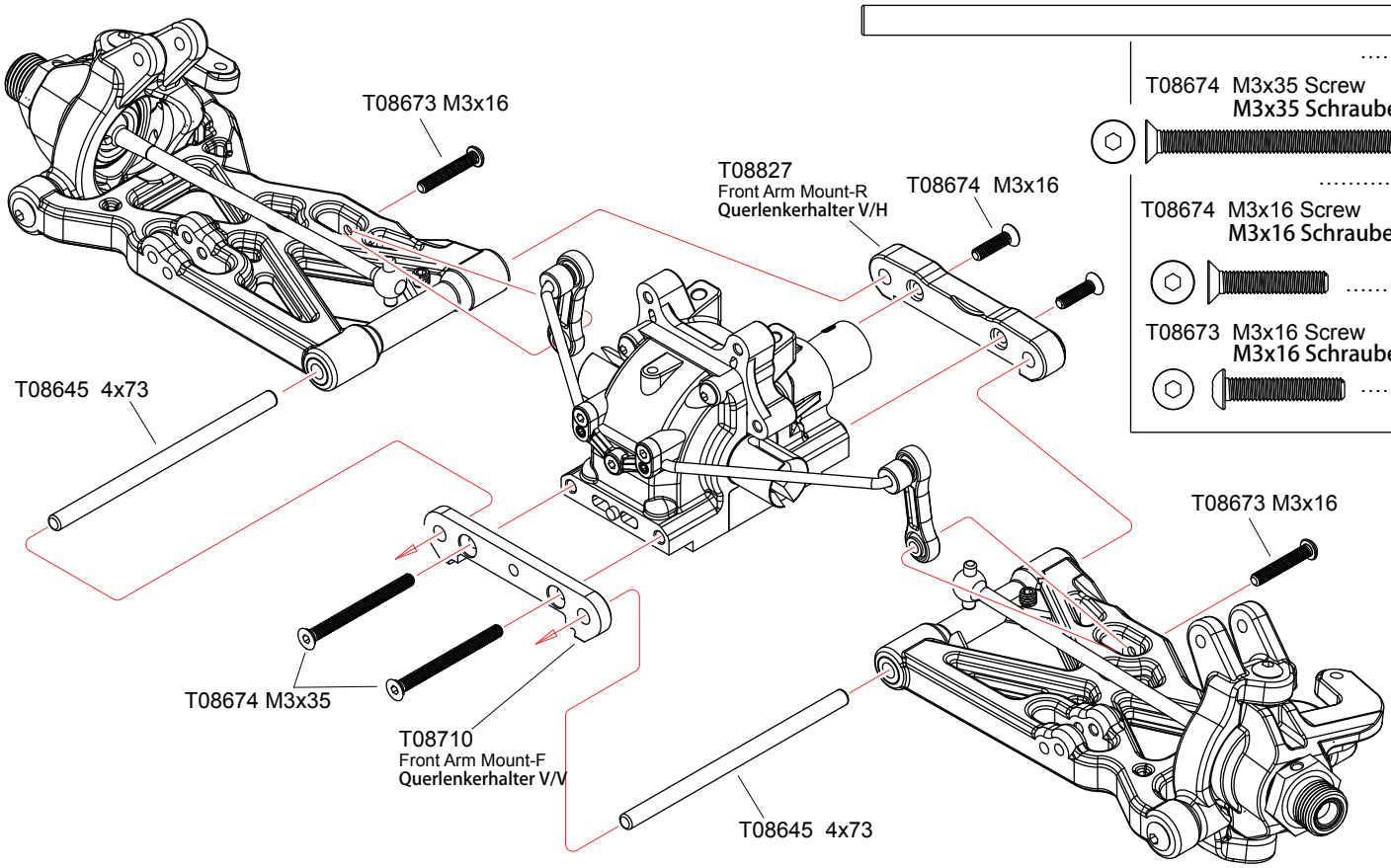

T08645 4x73 Arm Pin
4x73 Querlenkerwelle 2

T08674 M3x35 Screw
M3x35 Schraube 2

T08674 M3x16 Screw
M3x16 Schraube 2

T08673 M3x16 Screw
M3x16 Schraube 2

L/R Assemble both Left and Right
Links und Rechts fertigen

11 Front Shock Tower / Dämpferbrücke V — Bag-D

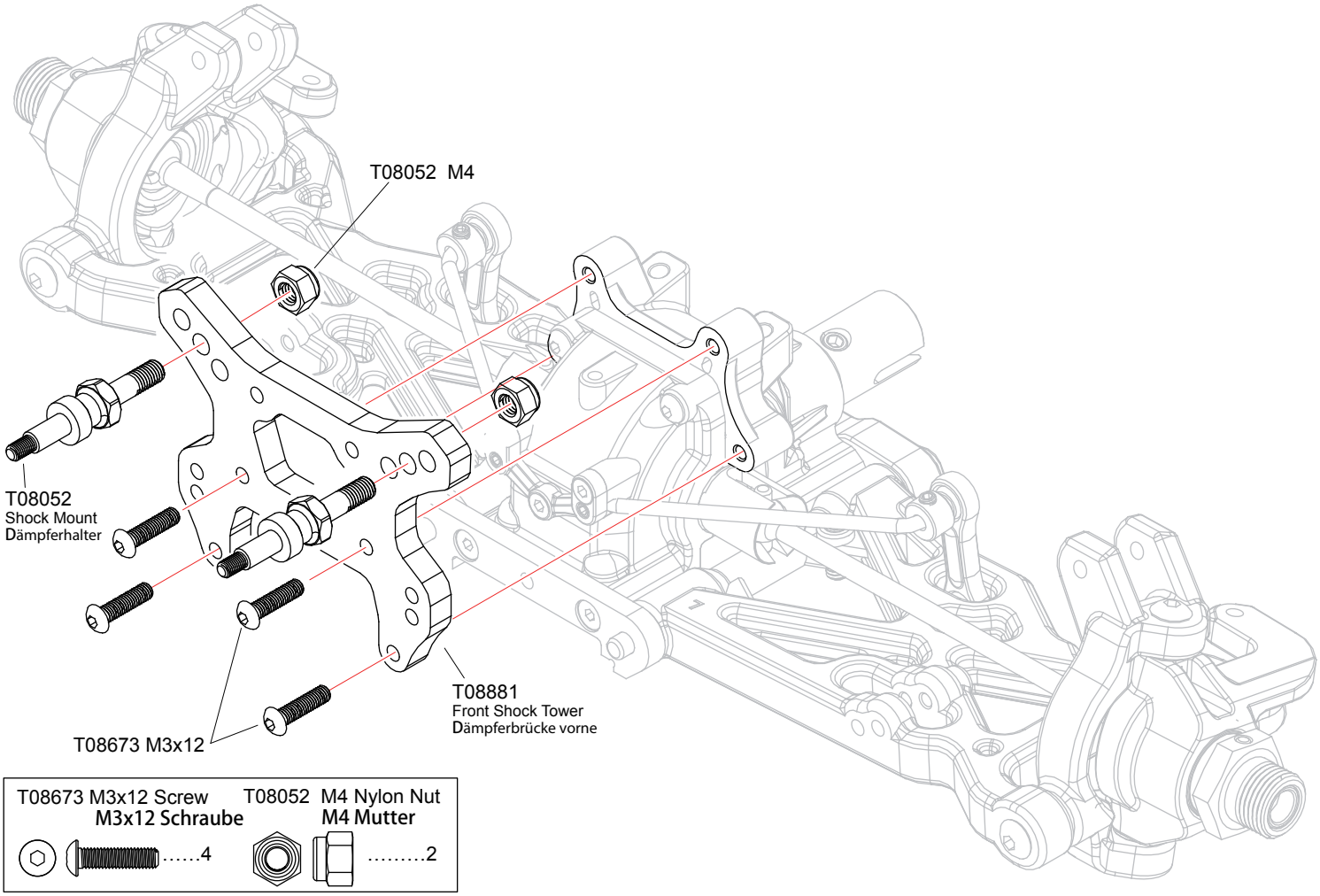

T08673 M3x12 Screw / M3x12 Schraube	4
T08052 M4 Nylon Nut / M4 Mutter	2

12 Front Upper Turnbuckle / Gewindestange vorne — Bag-D

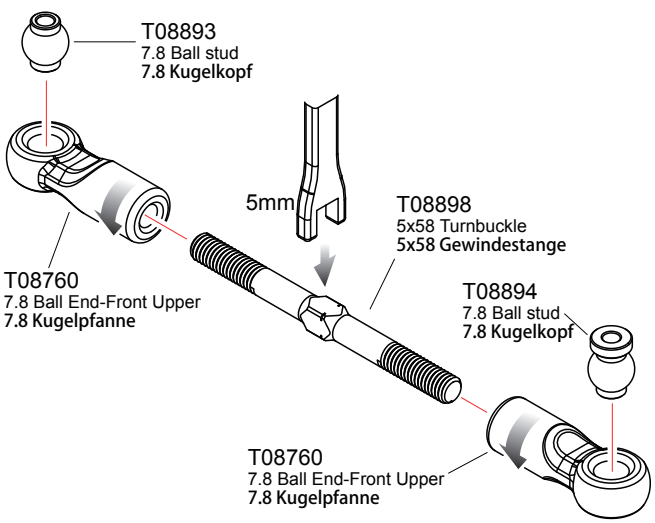

1:1 x1 Front Upper-Left / Vorne oben L

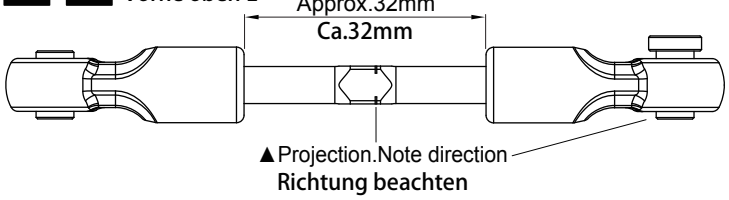

1:1 x1 Front Upper-Right / Vorne oben R

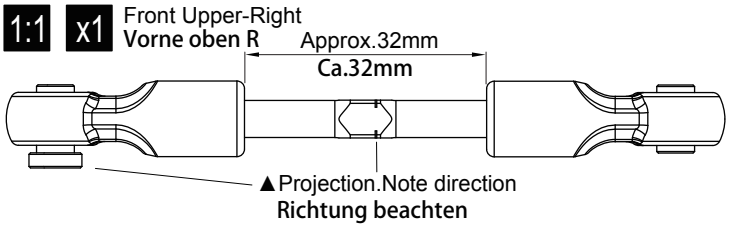

T08898 5x58 Turnbuckle / 5x58 Gewindestange	2
T08894 7.8 Ball stud / 7.8 Kugelkopf	2
T08893 7.8 Ball stud / 7.8 Kugelkopf	2
T08760 7.8 Ball End-Front Upper / 7.8 Kugelpfanne	4

1:1 True-to -scale diagram / Originalgröße

x1 Assemble as many times as specified / In angegebener Anzahl fertigen

Screw Cement Apply threadlocker(screw cement) / Schraubensicherungslack verwenden

13 Steering Turnbuckle / Gewindest. Lenkung

Bag-D

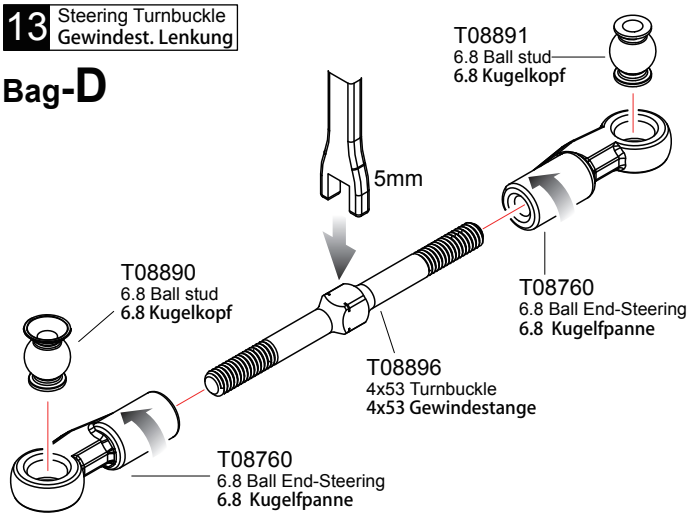

1:1 x1 Steering-Left
Lenkung links

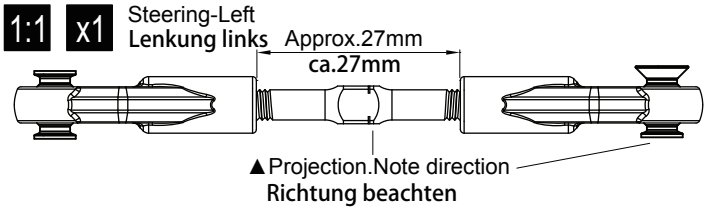

1:1 x1 Steering-Right
Lenkung rechts

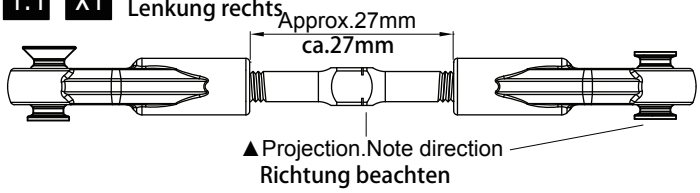

T08896 4x53 Turnbuckle / 4x53 Gewindestange ……2	T08890 6.8 Ball stud / 6.8 Kugelkopf ……2	T08891 6.8 Ball stud / 6.8 Kugelkopf ……2	T08760 6.8 Ball End-Steering / 6.8 Kugelfpanne ……4

14 Front Upper/Steering Turnbuckle / Gewindestange vorne oben

Bag-D

T08676 M3x20 Screw / M3x20 Schraube ……2	T08674 M3x16 Screw / M3x16 Schraube ……2
T08676 M3x25 Screw / M3x25 Schraube ……2	T08666 M3 Nylon Nut / M3 Mutter ……6

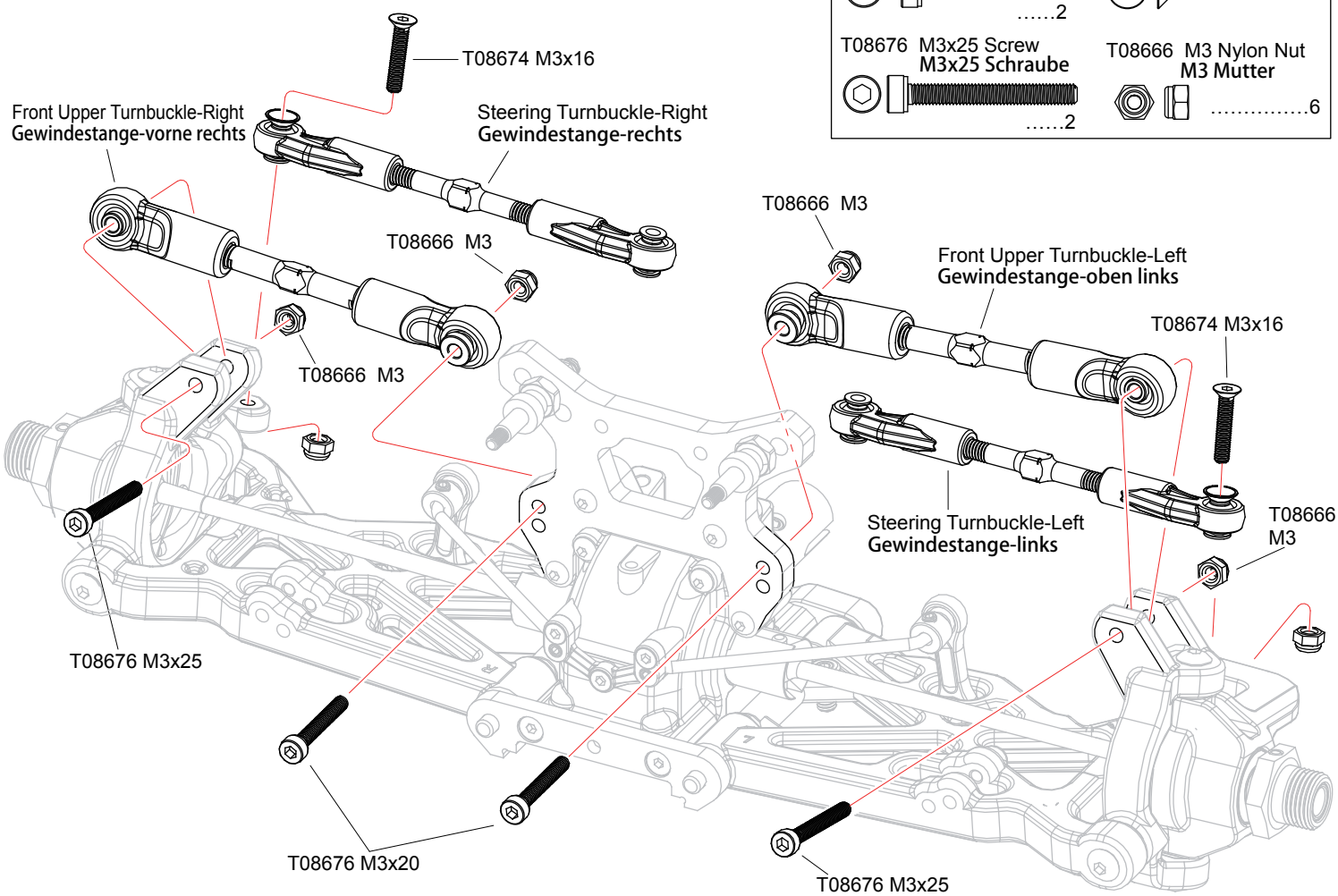

1:1 True-to -scale diagram
Originalgröße

x1 Assemble as many times as specified
In angegebener Anzahl fertigen

15 Front Suspension / Aufh. vorne — Bag-D

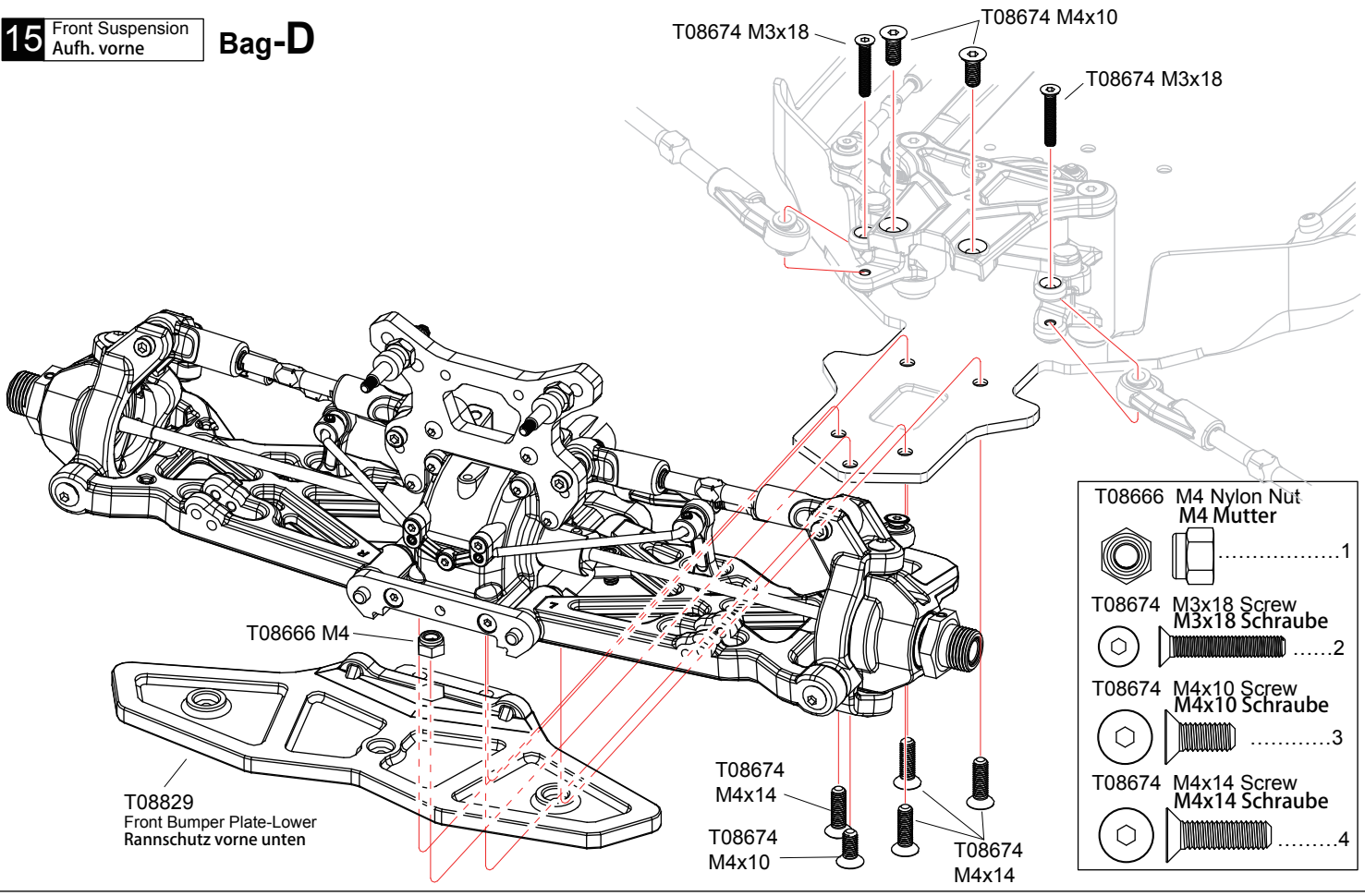

16 Solid Axle Gear Set / Starrachs - Getriebe — Bag-C

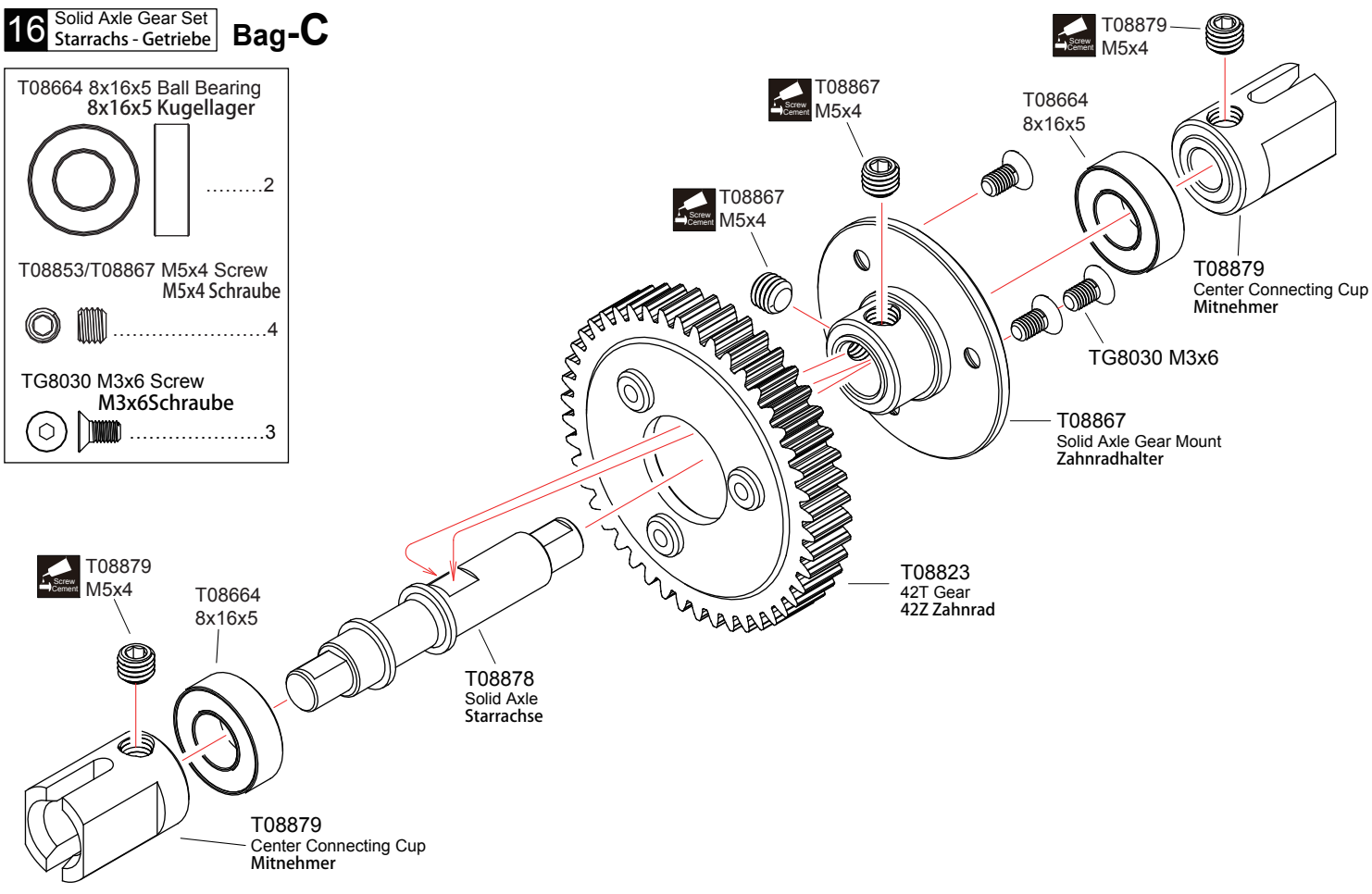

Apply threadlocker(screw cement)
Schraubensicherungslack verwenden

17 Solid Axle Gear Set / Starrachs. Set

Bag-C

T08673 M3x10 Screw
M3x10 Schraube
.....4

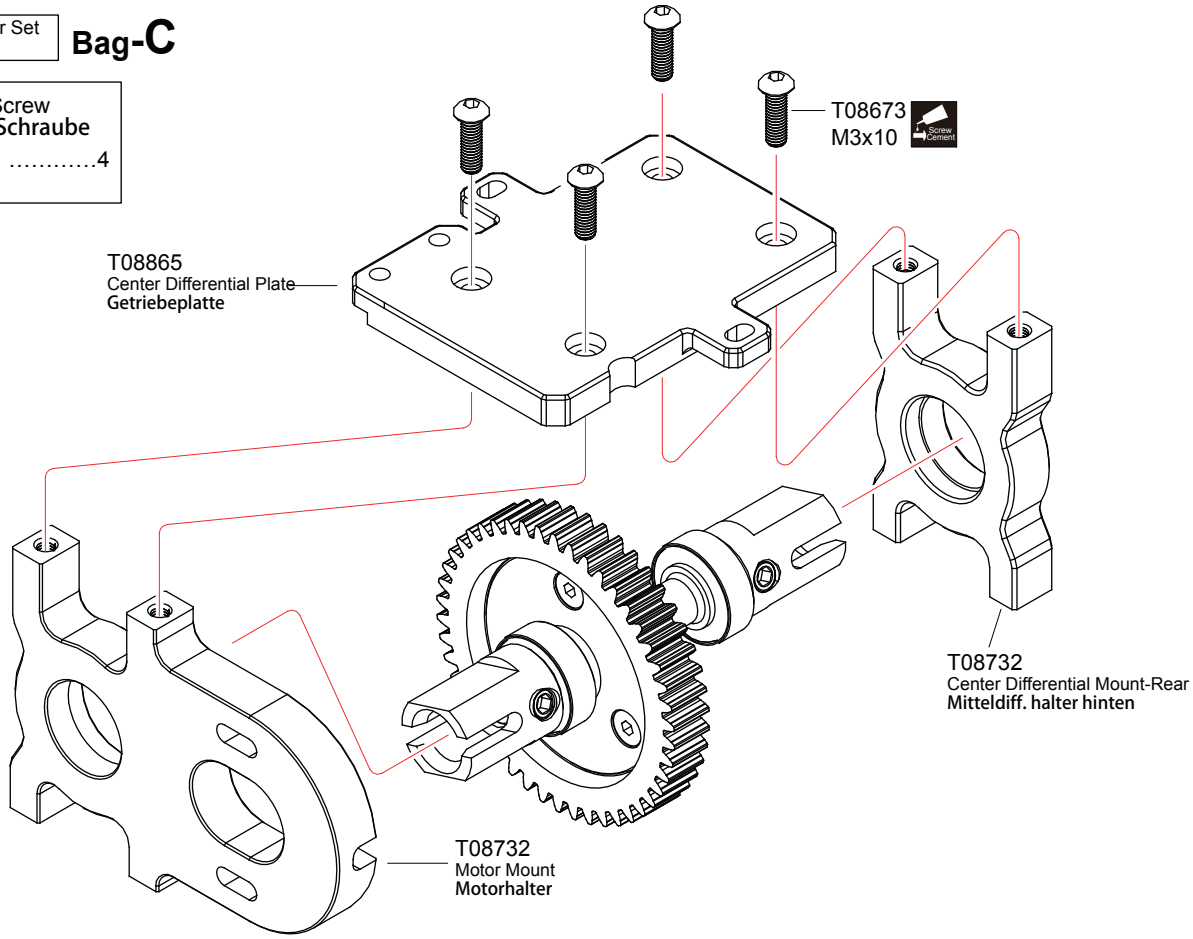

18 Motor / Motor

Bag-C

T08732 M3x12 Screw
M3x12 Schraube
.....2

T08732 3x7x0.8 Washer
3x7x0.8 Scheibe
.....2

H396 M4x4 Screw
M4x4 Schraube
.....1

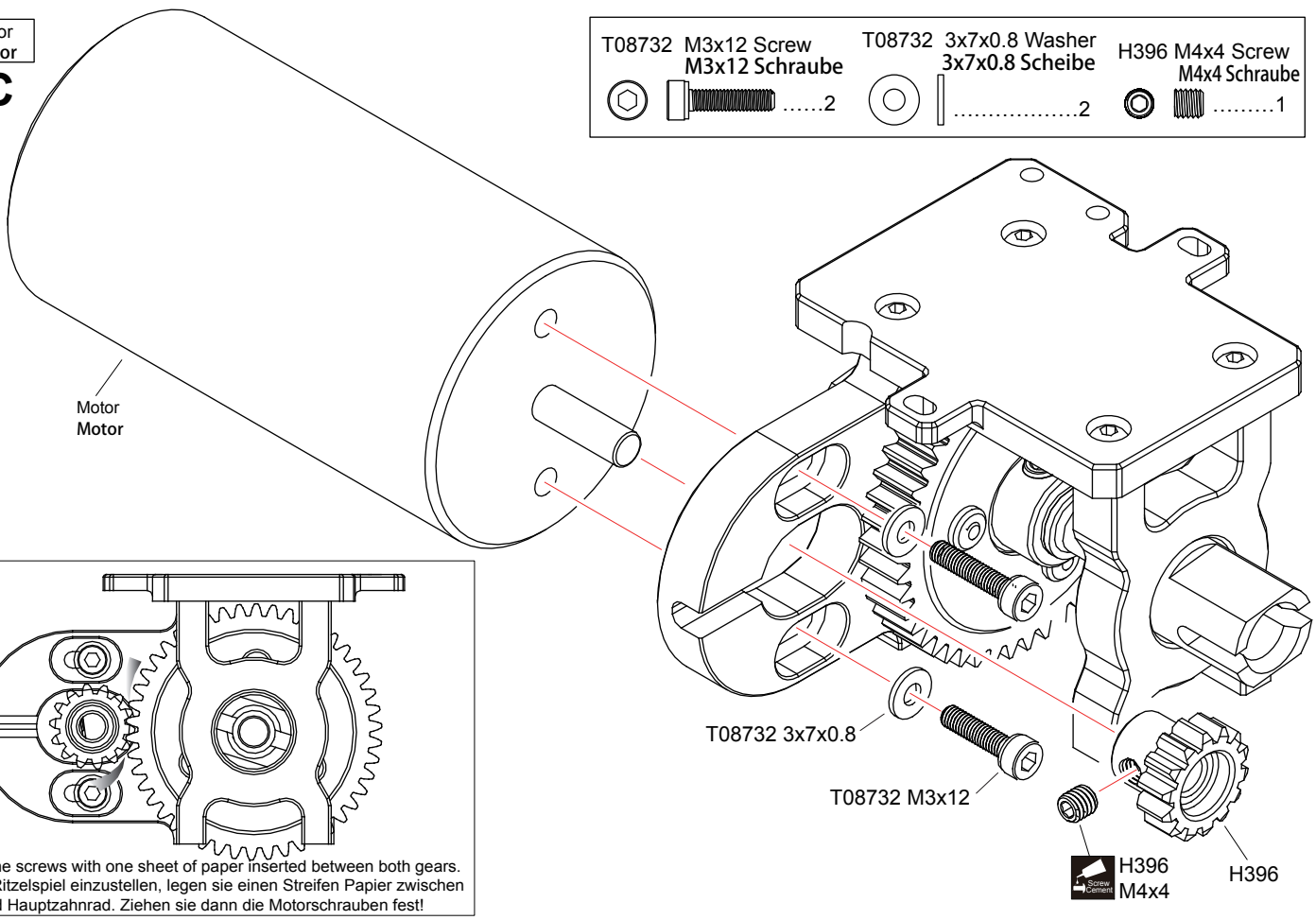

Tighten the screws with one sheet of paper inserted between both gears.
Um das Ritzelspiel einzustellen, legen sie einen Streifen Papier zwischen Ritzel und Hauptzahnrad. Ziehen sie dann die Motorschrauben fest!

Screw Cement Apply threadlocker(screw cement)
Schraubensicherungslack verwenden

19 Solid Axle Gear Set / Starrachs Set — Bag-C

T08674 M3x8 Screw
M3x8 Schraube 2

T08674 M4x10 Screw
M4x10Schraube 4

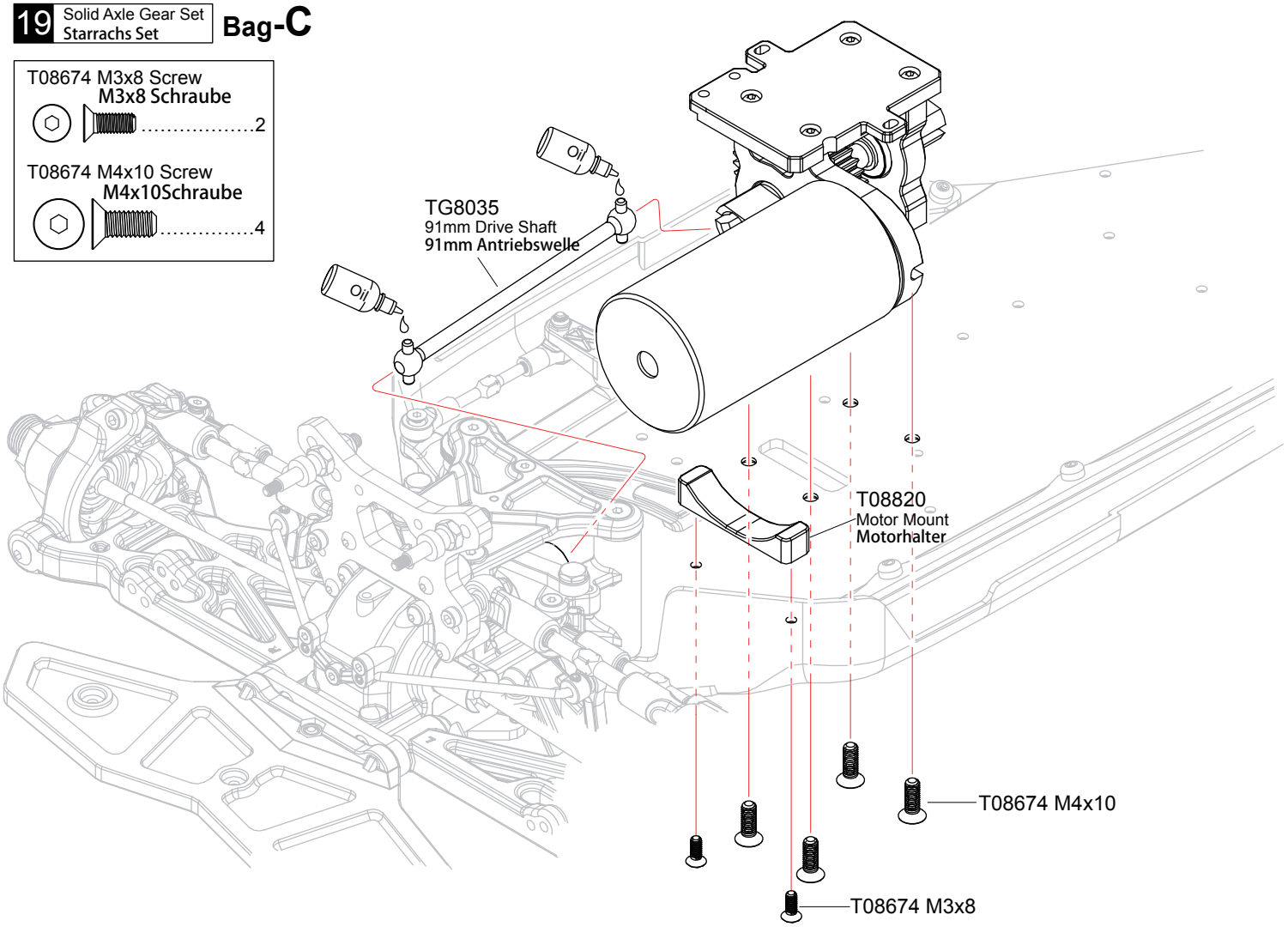

20 Rear Differential Case / Diff. Gehäuse hinten — Bag-E

T08720 6.8 Ball stud
6.8 Kugelkopf 2

T08760 6.8 Ball End
6.8 Kugelpfanne 2

T08674 M2.5x8 Screw
M2.5x8Schraube 3

T08601/T08892 M3x3 Screw
M3x3Schraube 4

T08892 6.8 Ball stud
6.8 Kugelkopf 2

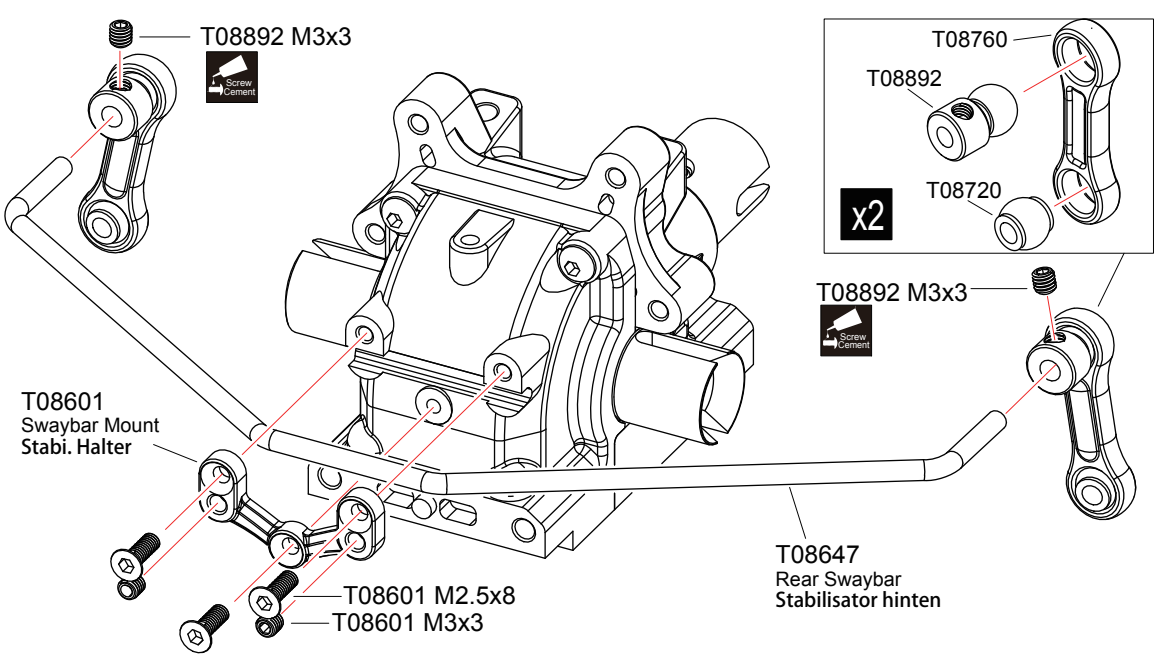

Apply threadlocker(screw cement)
Schraubensicherungslack verwenden

21 Rear Hub Carrier / Radachse hinten — L/R Bag-E

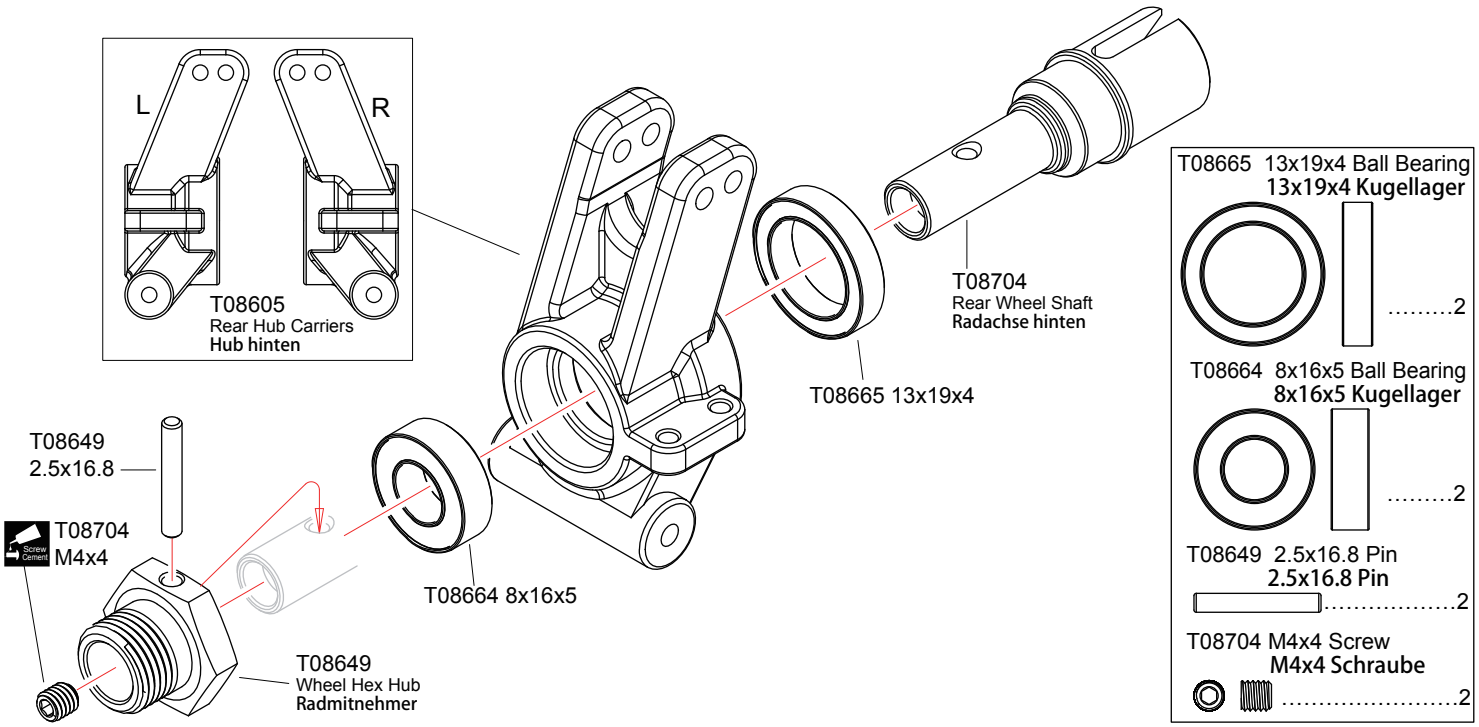

22 Rear Hub Carrier / Radachse hinten — Bag-E

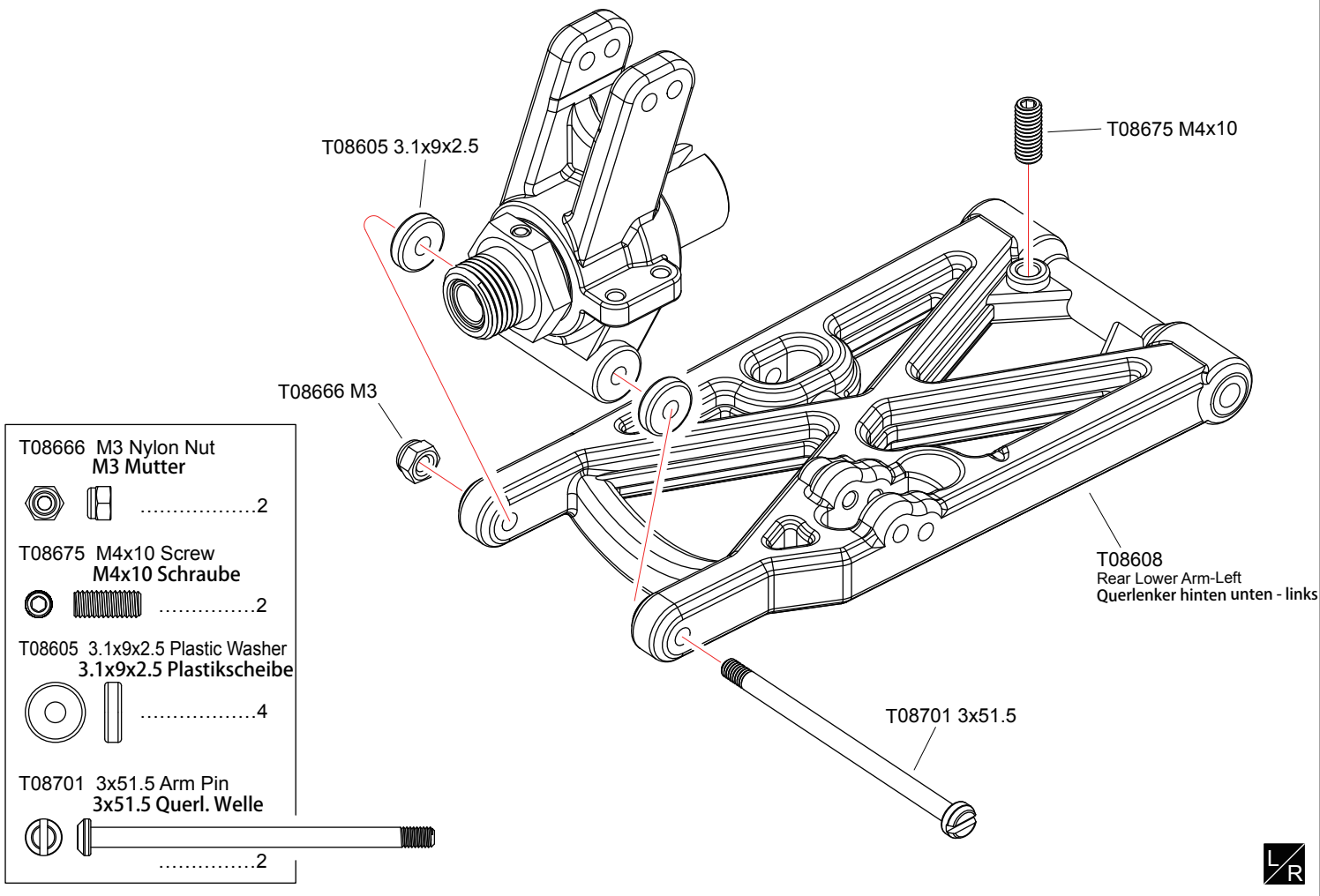

Screw Cement — Apply threadlocker(screw cement)
Schraubensicherungslack verwenden

L/R — Assemble both Left and Right
L und R fertigen

23 Rear Suspension / Aufhängung hinten Bag-E

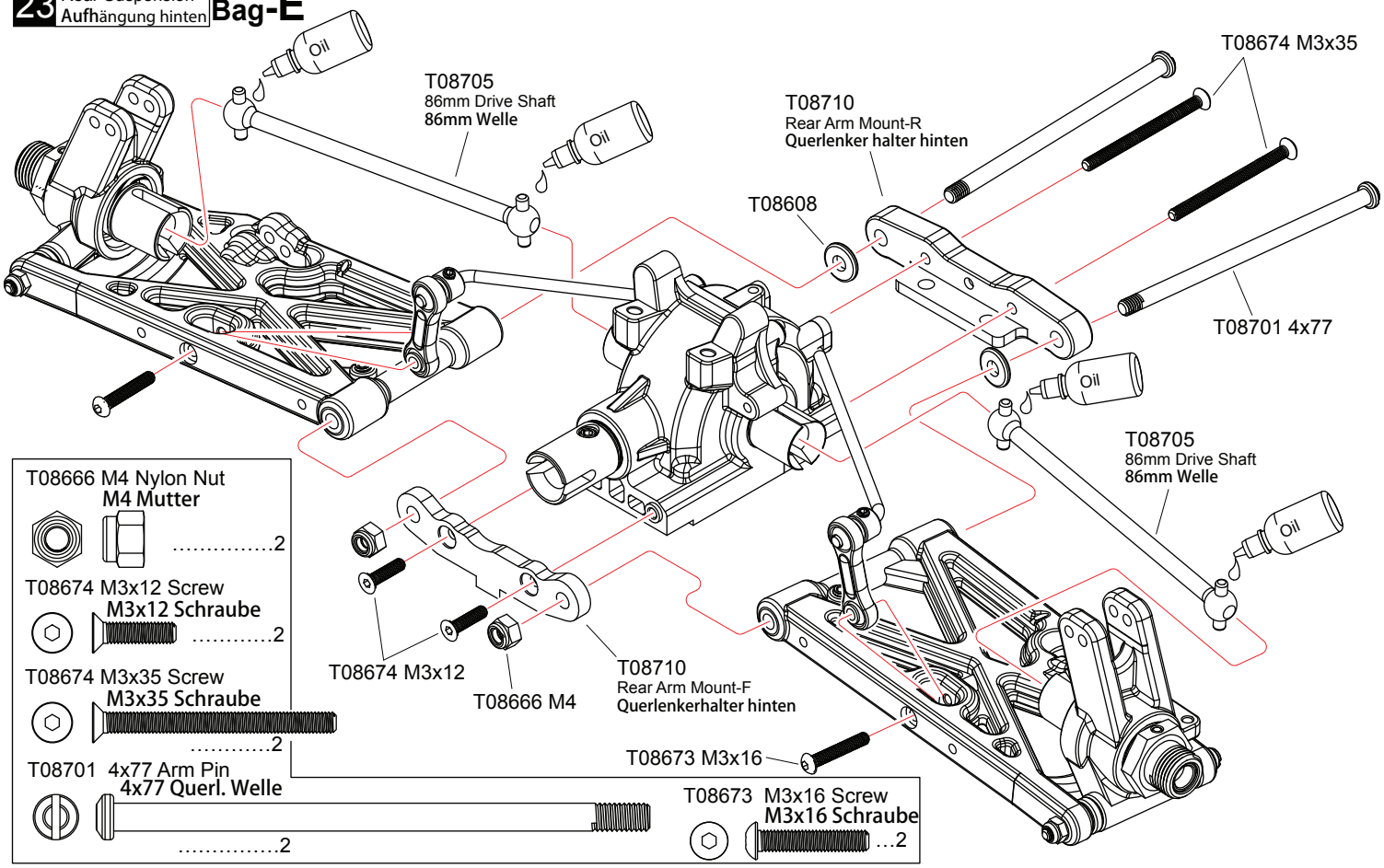

T08666 M4 Nylon Nut
M4 Mutter
.....2

T08674 M3x12 Screw
M3x12 Schraube
.....2

T08674 M3x35 Screw
M3x35 Schraube
.....2

T08701 4x77 Arm Pin
4x77 Querl. Welle
.....2

T08673 M3x16 Screw
M3x16 Schraube
...2

24 Rear Shock Tower / Dämpferbrücke hinten Bag-E

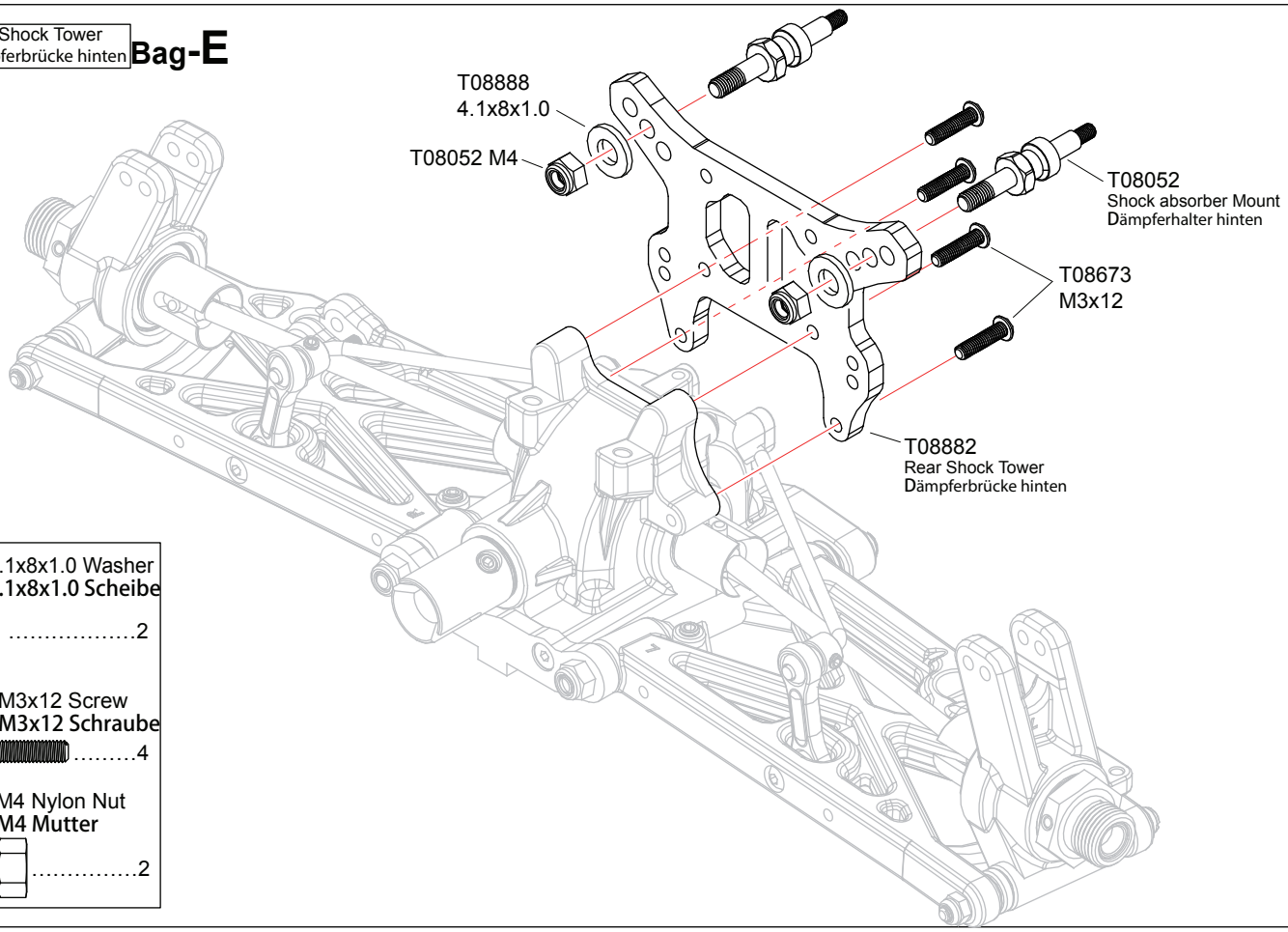

T08888 4.1x8x1.0 Washer
4.1x8x1.0 Scheibe
.....2

T08673 M3x12 Screw
M3x12 Schraube
.....4

T08052 M4 Nylon Nut
M4 Mutter
.....2

Apply threadlocker(screw cement)
Schraubensicherungslack verwenden

26 Rear Upper Turnbuckle Gewindest. hinten oben

Bag-E

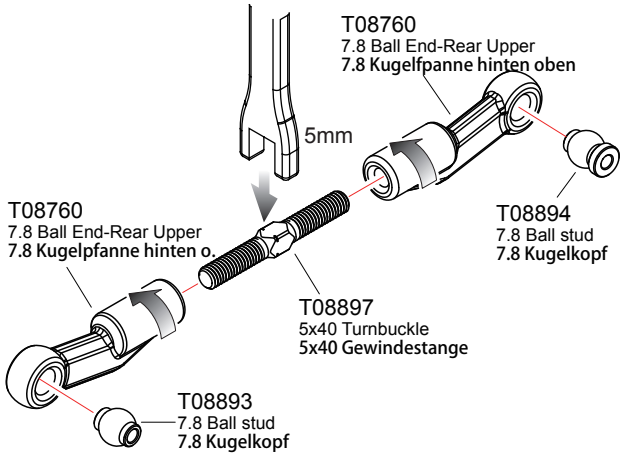

1:1 x1 Rear Upper-Left
Oben links

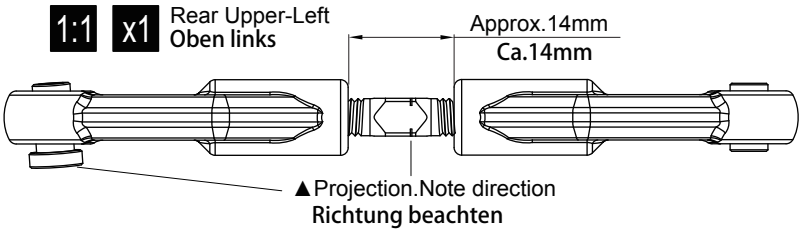

1:1 x1 Rear Upper-Right
Oben rechts

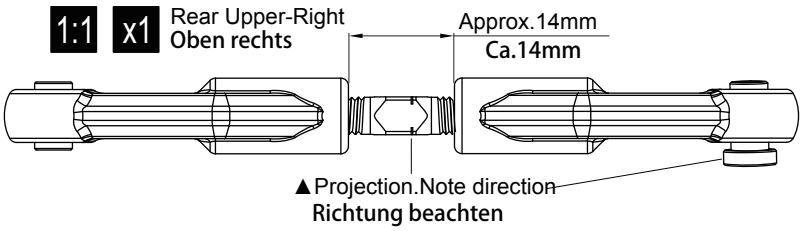

T08897 5x40 Turnbuckle 5x40 Gewindestange	T08760 7.8 Ball End-Rear Upper 7.8 Kugelpfannen hinten oben	T08894 7.8 Ball stud 7.8 Kugelkopf	T08893 7.8 Ball stud 7.8 Kugelkopf
.....2	4	2	2

27 Rear Upper Turnbuckle Gewindestangen

Bag-E

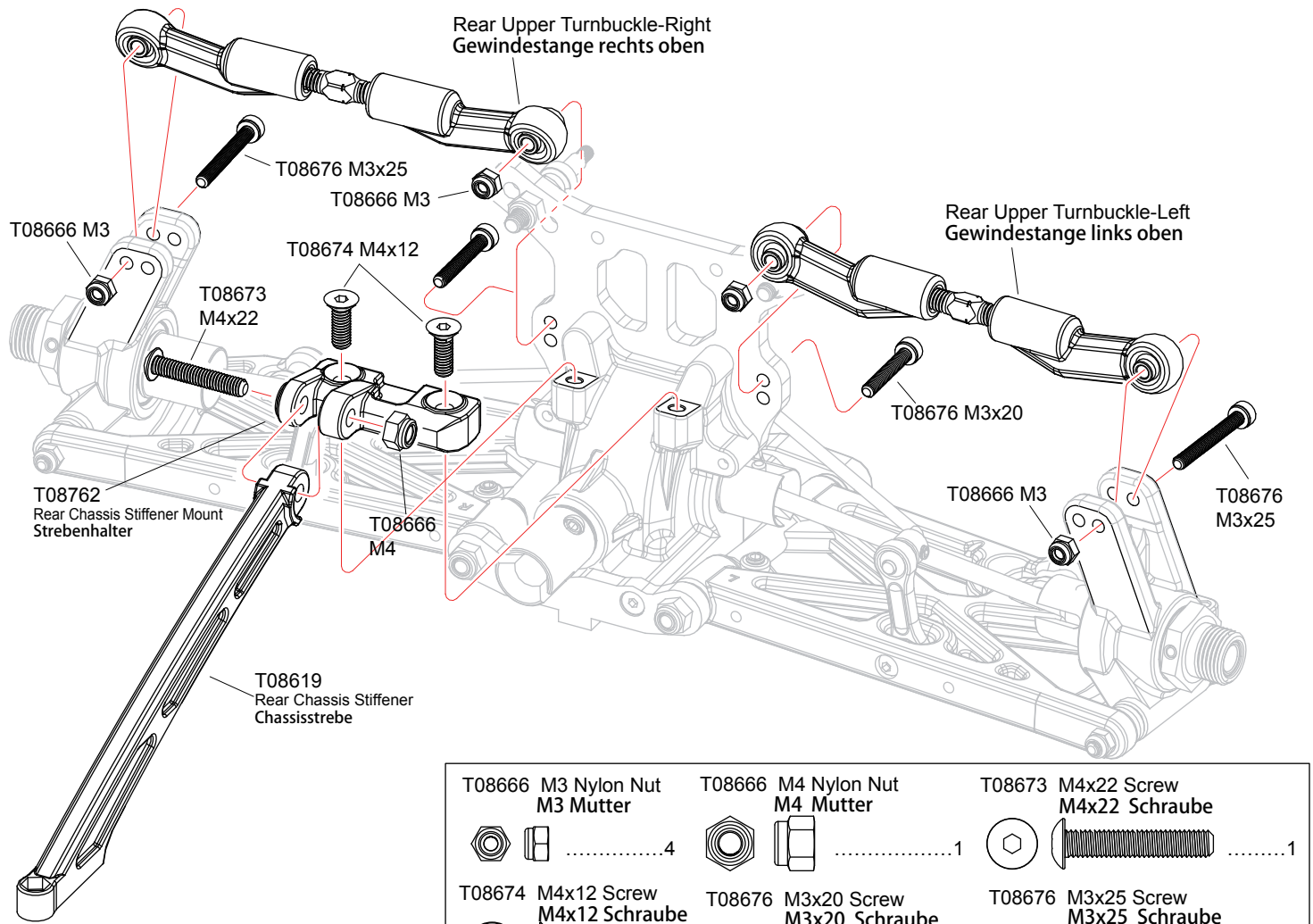

T08666 M3 Nylon Nut M3 Mutter	T08666 M4 Nylon Nut M4 Mutter	T08673 M4x22 Screw M4x22 Schraube
.....4	1	1
T08674 M4x12 Screw M4x12 Schraube	T08676 M3x20 Screw M3x20 Schraube	T08676 M3x25 Screw M3x25 Schraube
.....2	2	2

1:1 True-to -scale diagram
Abbildung im Original

x1 Assemble as many times as specified
In angegebener Anzahl fertigen

28 Rear Suspension / Aufhängung hinten

Bag-E

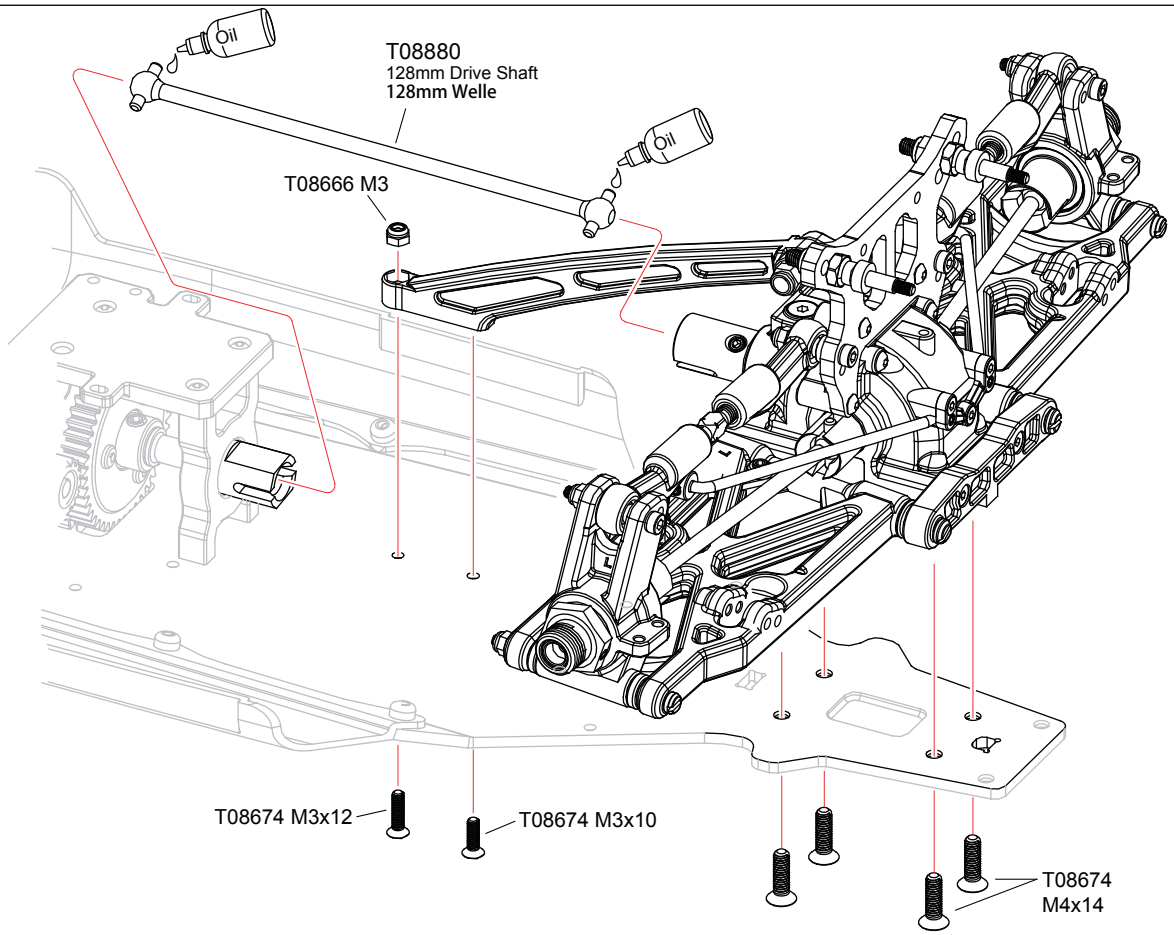

T08666 M3 Nylon Nut / M3 Mutter	1
T08674 M3x10 Screw / M3x10Schraube	1
T08674 M3x12 Screw / M3x12Schraube	1
T08674 M4x14 Screw / M4x14Schraube	4

29 Shock / Dämpfer

Bag-F

F/R x2

T08885 1.2mm Plastic Washer / 1.2mm Plastik Scheibe	4
T08885 3mm Plastic Washer / 3mm Plastik Scheibe	4
T08885 3.8x2.3 O-ring / 3.8x2.3 O-Ring	8
T08884 O-ring / O-Ring	4
T08885 3.1x7x0.4 Washer / 3.1x7x0.4 Scheibe	4
T08885 M3 Nylon Nut / M3 Mutter	4
T08720 6.8 Ball stud / 6.8 Kugel	4

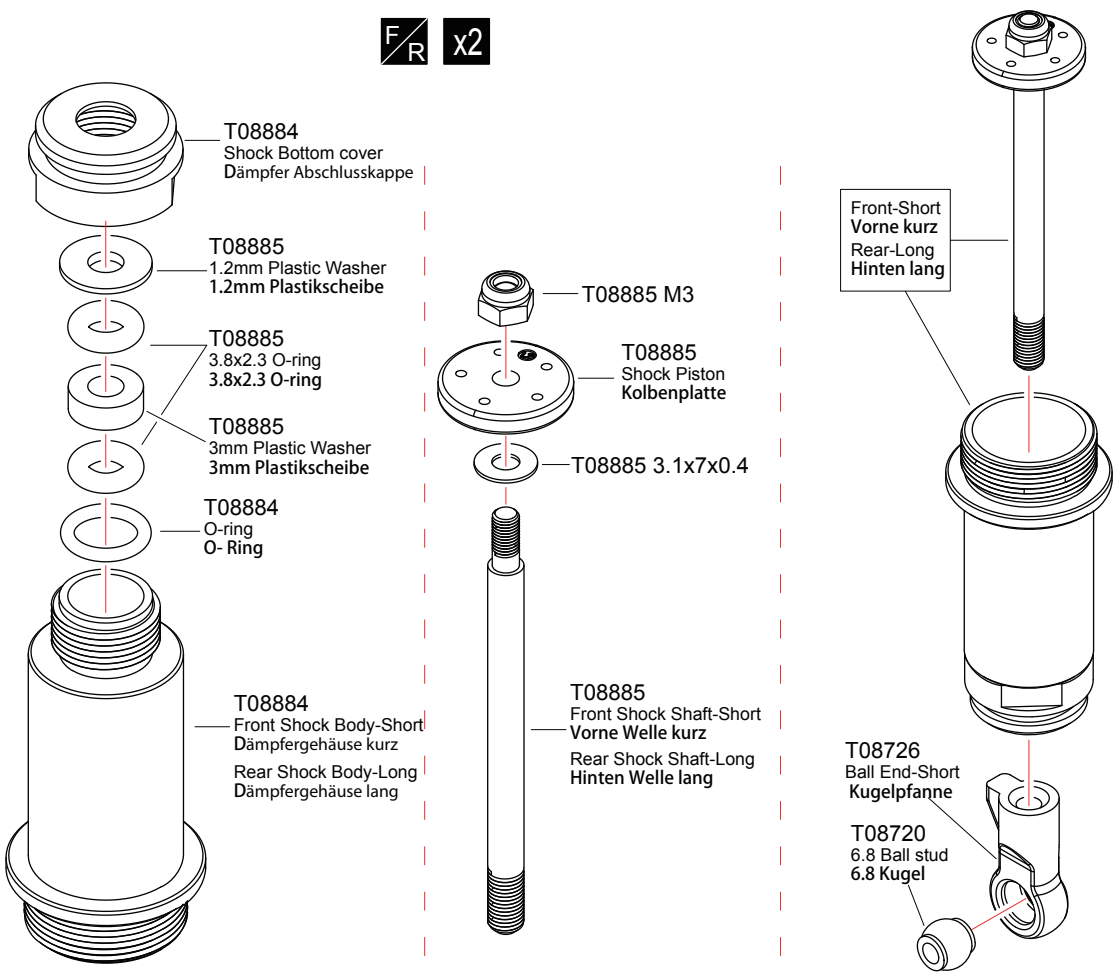

F/R Assemble both Front and Rear
Vorne und hinten fertigen

x2 Assemble as many times as specified
In angegebener Anzahl

30 Shock Dämpfer Bag-F

F/R x2 Front-Short Vorne kurz
Rear-Long Hinten lang

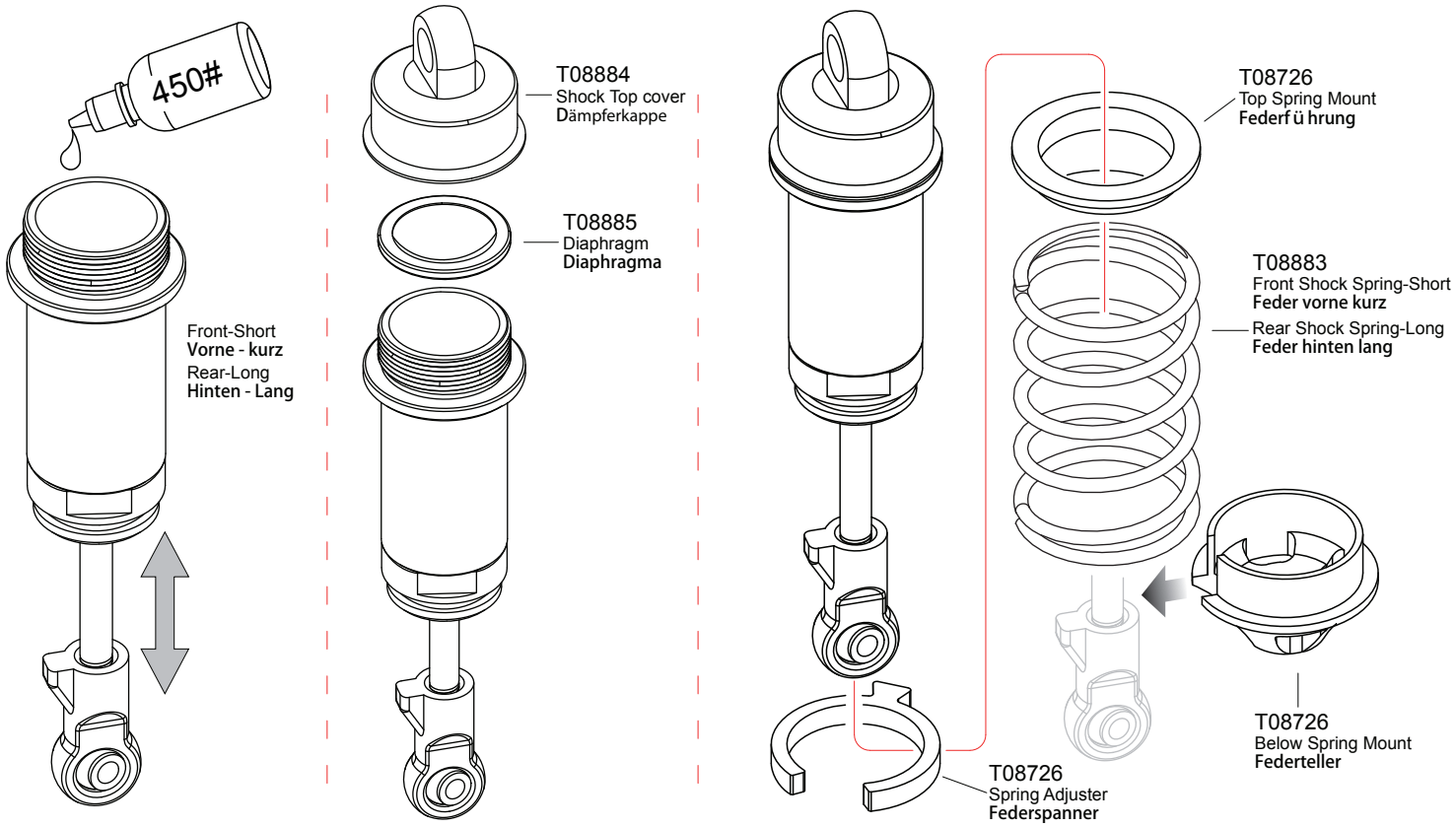

31 Front Shock Dämpfer vorne

Bag-F

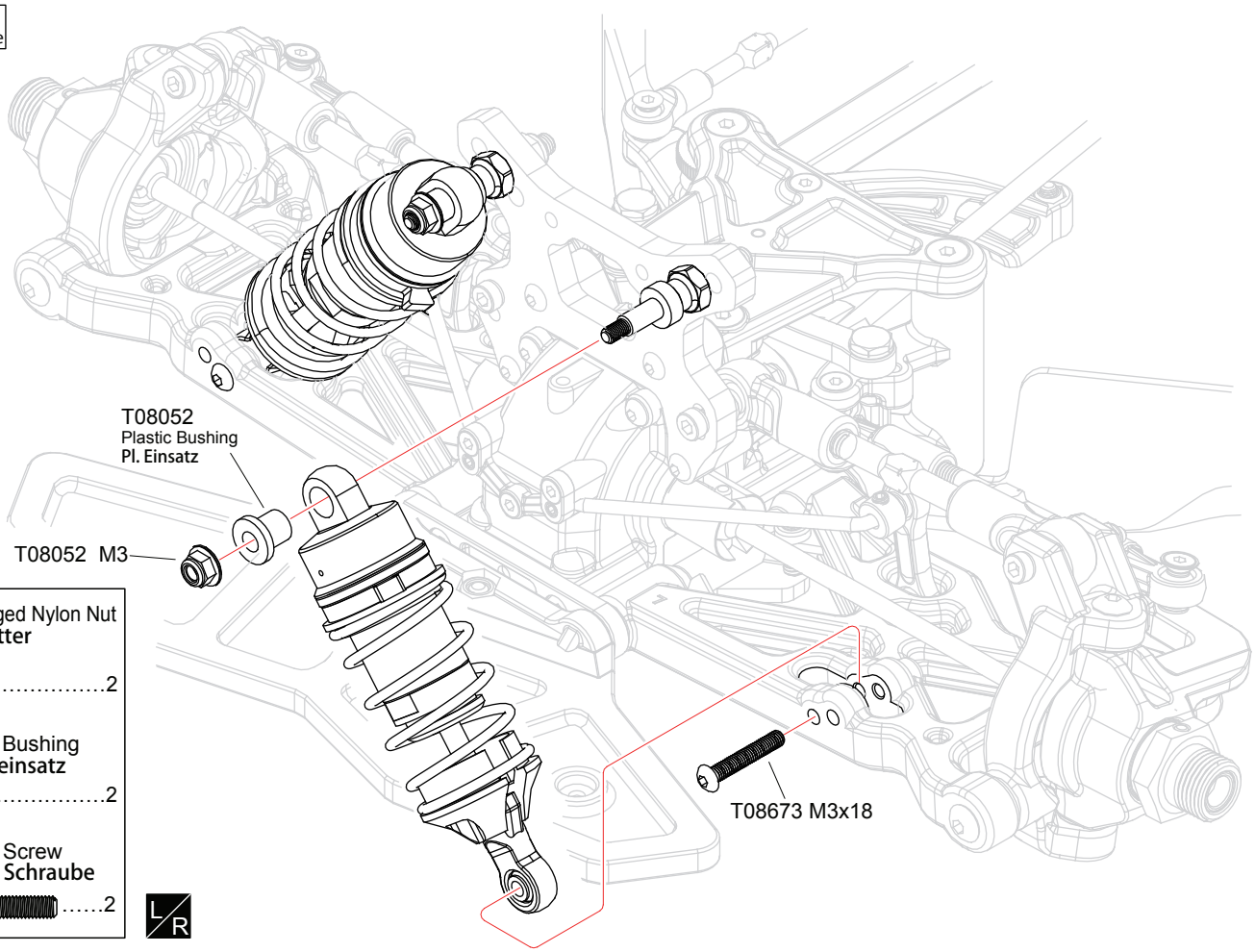

T08052 M3 Flanged Nylon Nut
M3 Mutter
.....2

T08052 Plastic Bushing
Plastikeinsatz
.....2

T08673 M3x18 Screw
M3x18 Schraube
.....2

L/R

F/R Assemble both Front and Rear
Vorne und Hinten fertigen.

x2 Assemble as many times as specified
In angegebener Anzahl

32 Rear Shock / Dämpfer hinten

Bag-F

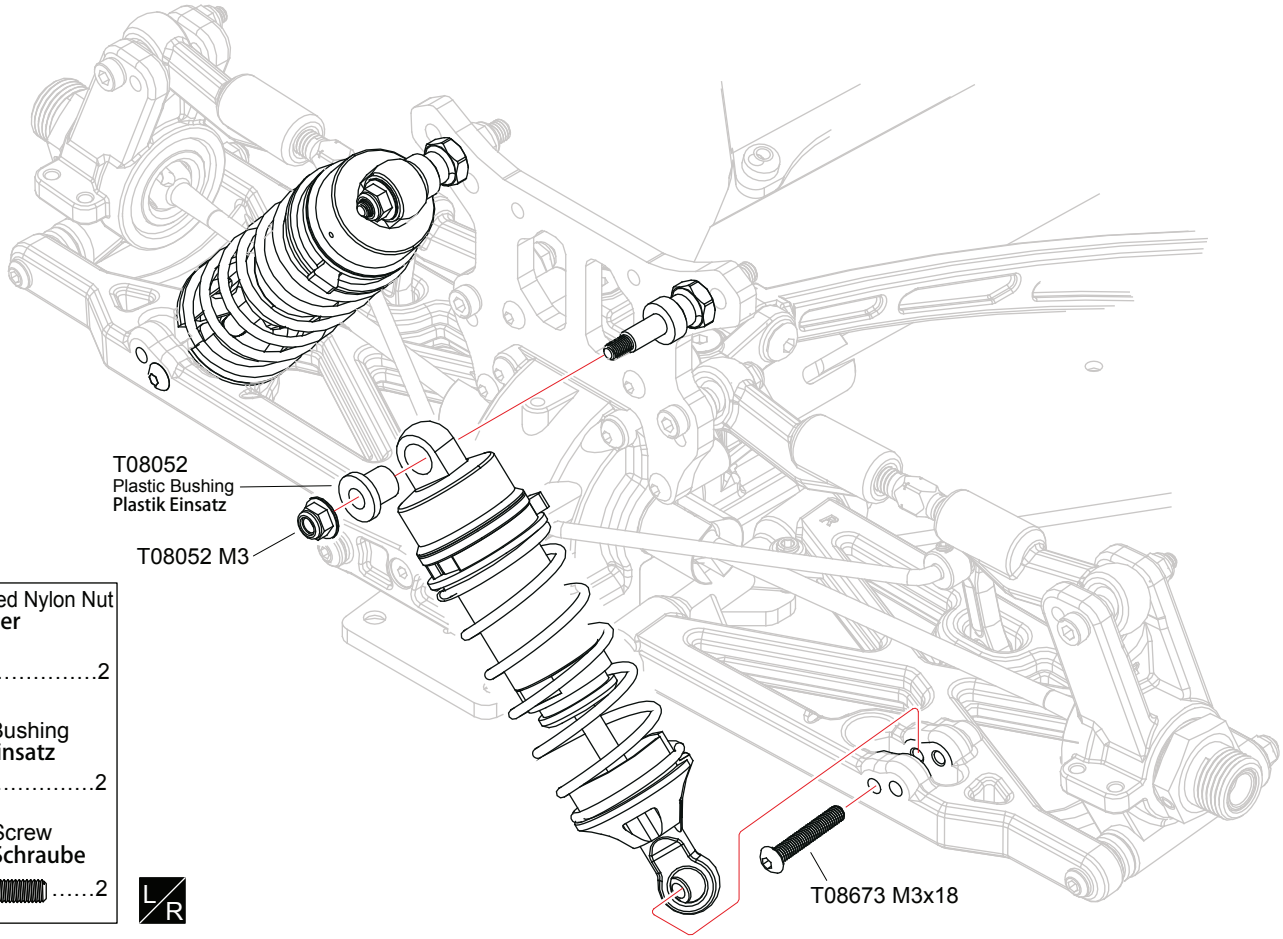

T08052 M3 Flanged Nylon Nut M3 Mutter	2
T08052 Plastic Bushing Plastikeinsatz	2
T08673 M3x18 Screw M3x18 Schraube	2

L/R

33 Front Bumper / Rammer

Bag-G

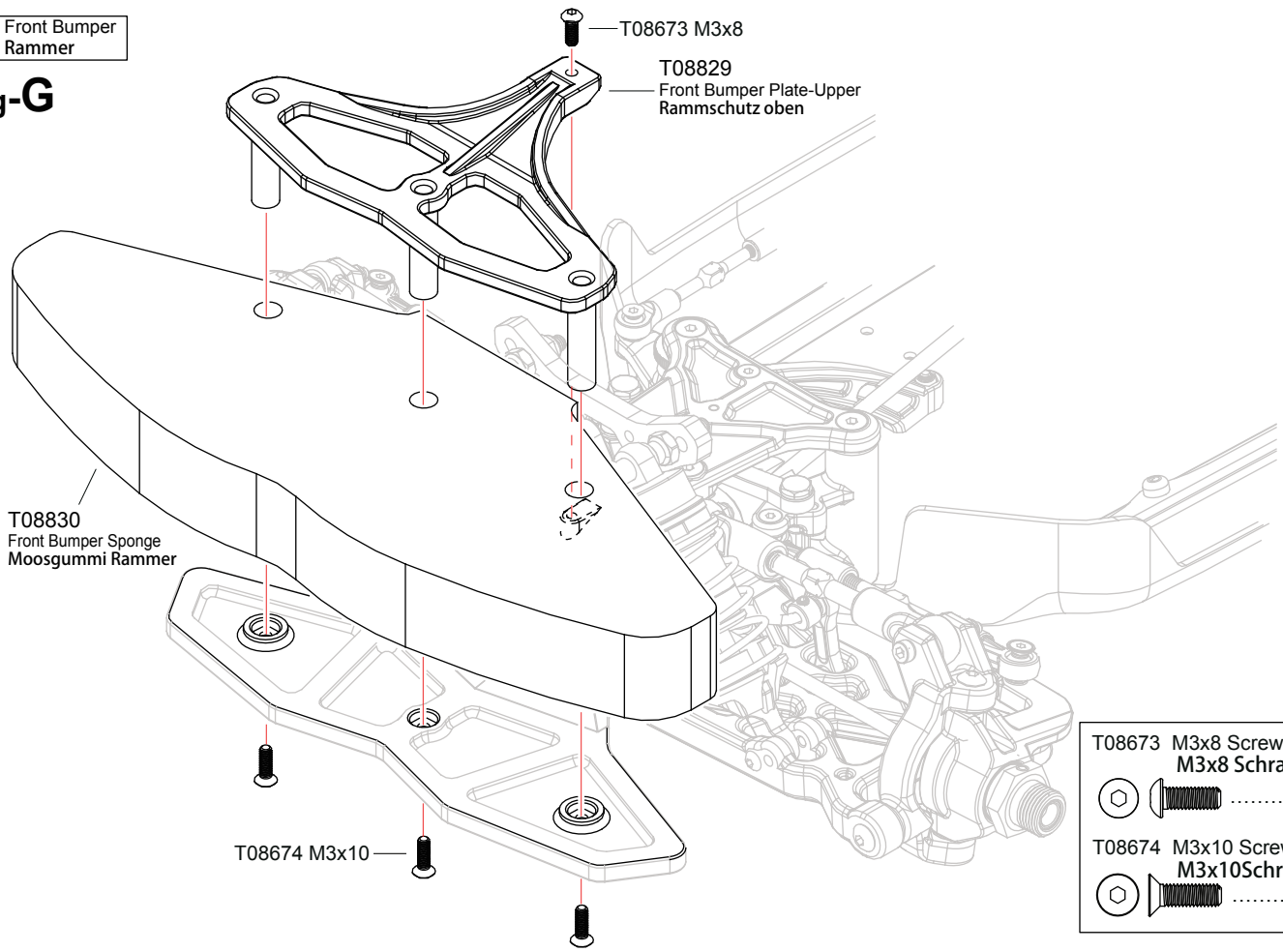

T08673 M3x8 Screw M3x8 Schraube	1
T08674 M3x10 Screw M3x10Schraube	3

L/R Assemble both Left and Right
Links und Rechts fertigen

34 Rear Bumper Plate / Rammschutz hinten Bag-G

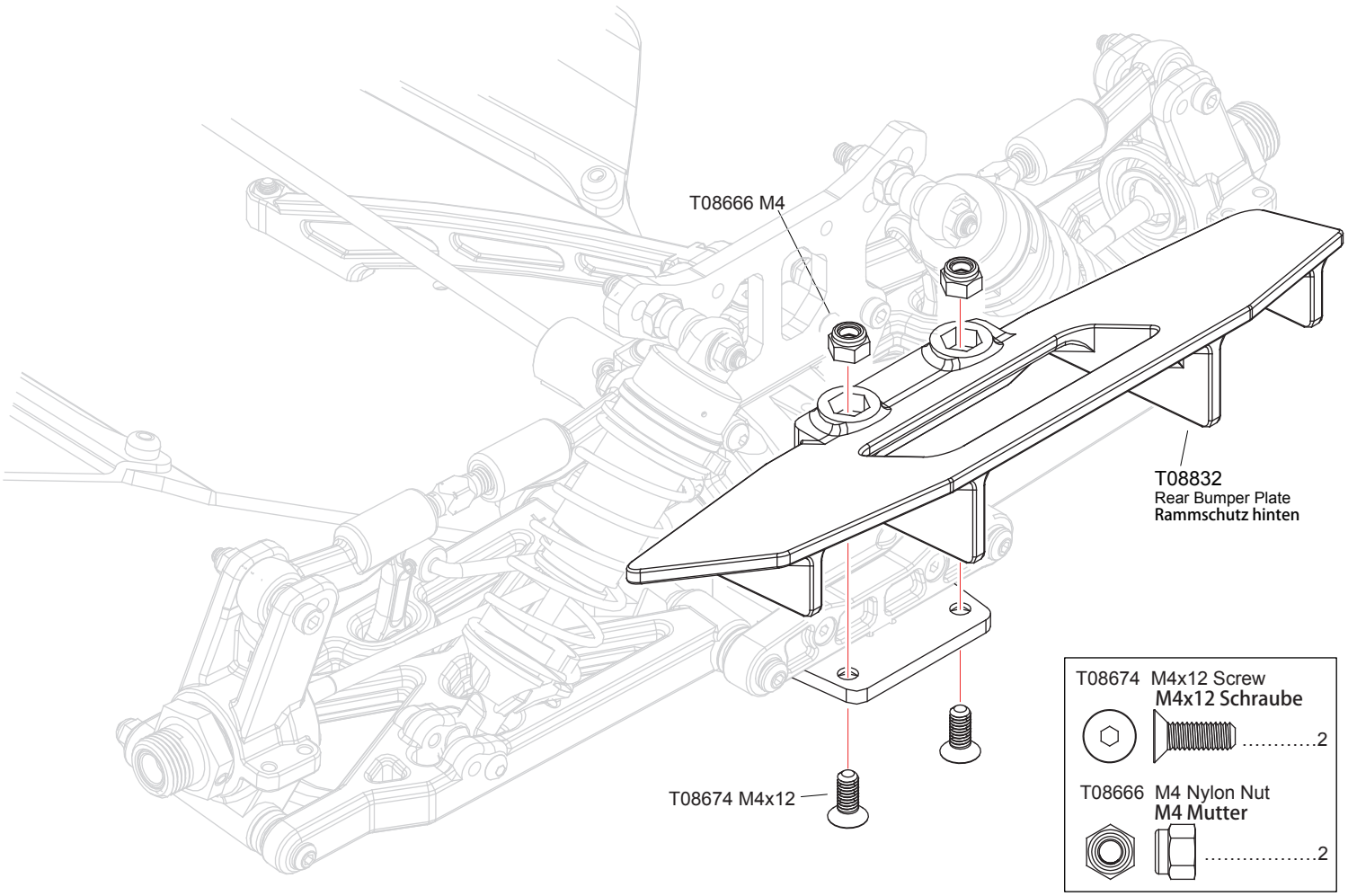

35 Body Mount / Karo. halter Bag-G

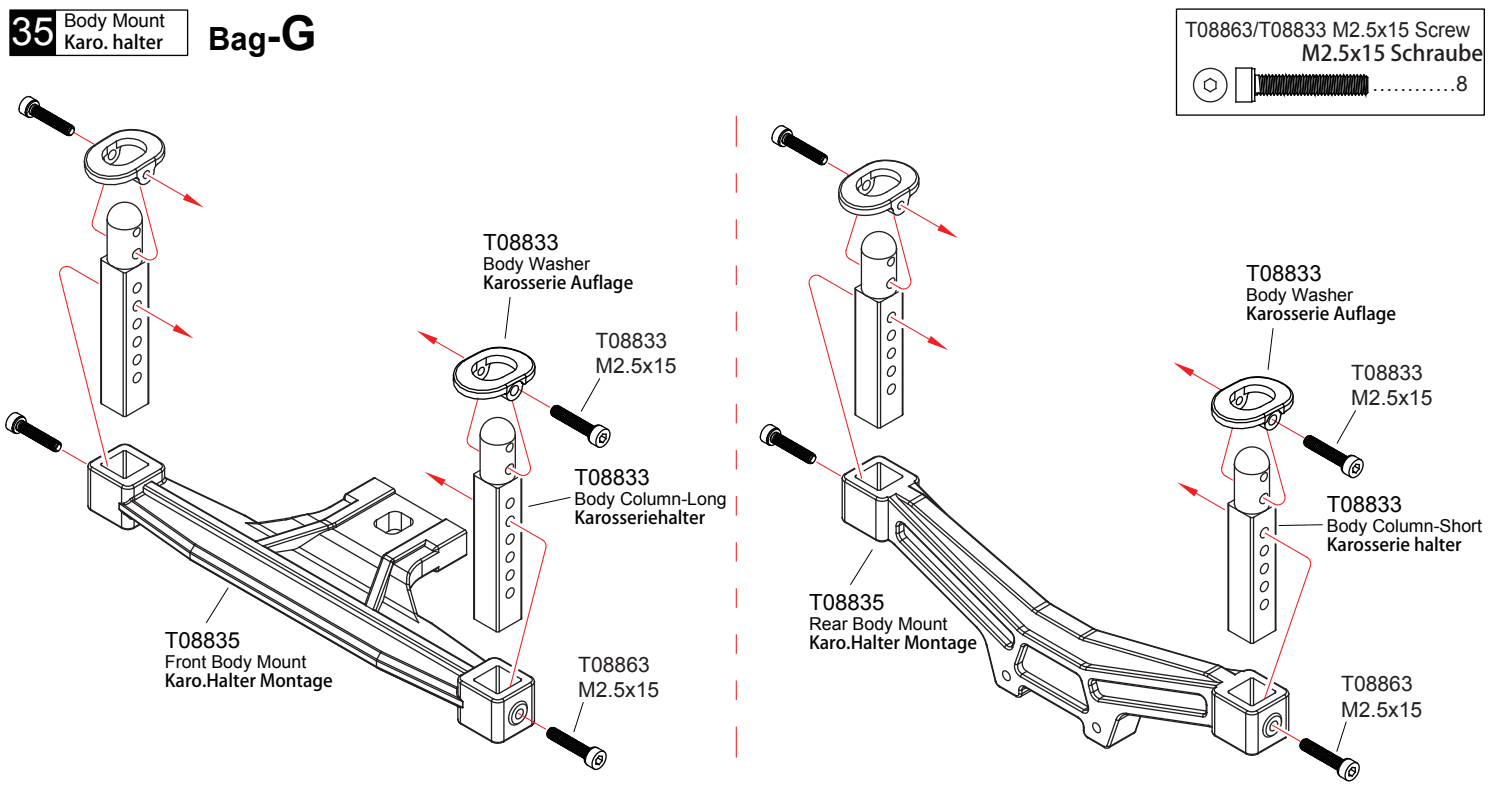

36 Front Body Mount / Karo.-halter vorne

Bag-G

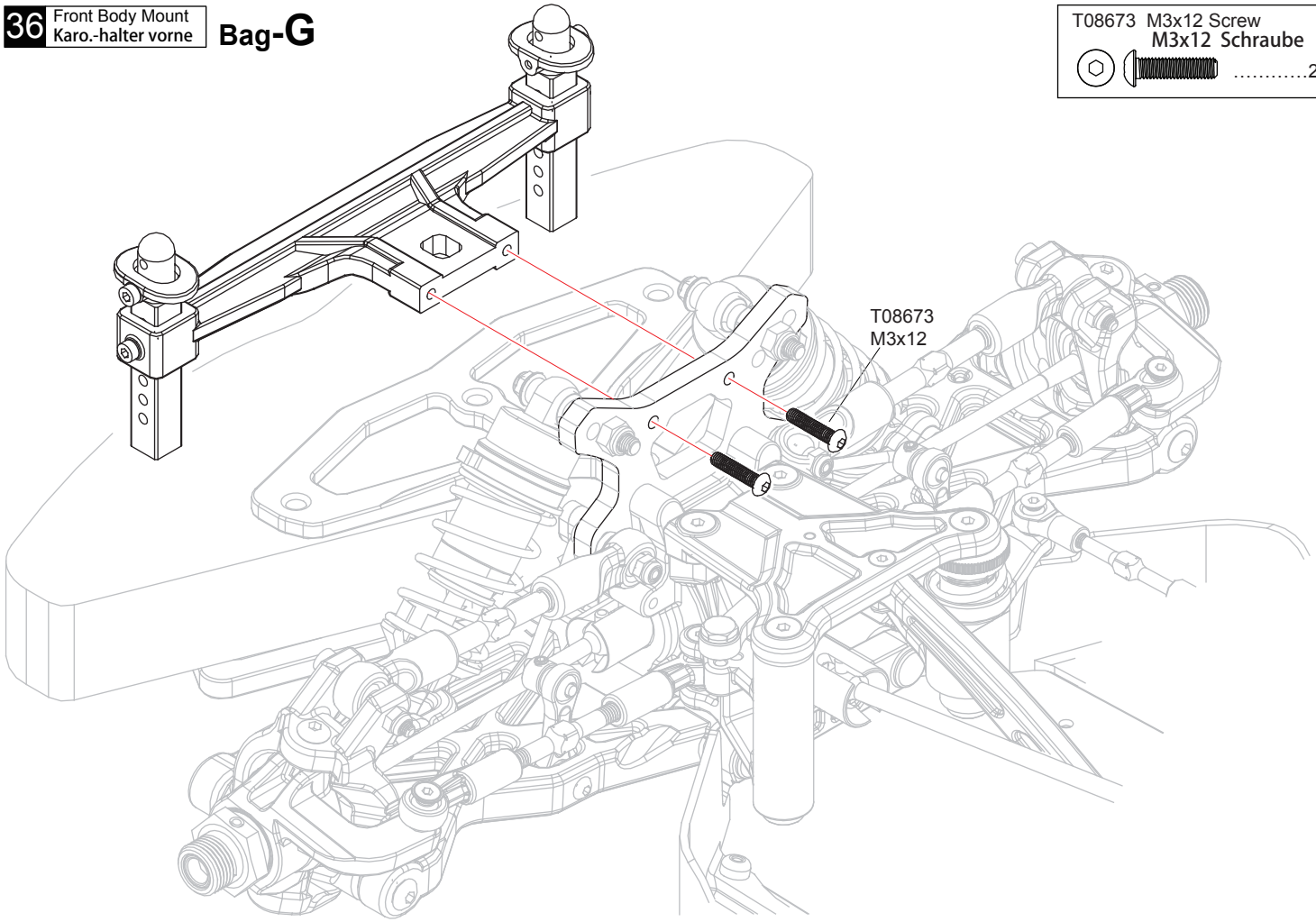

T08673 M3x12 Screw
M3x12 Schraube
.....2

37 Rear Body Mount / Karo.-halter hinten

Bag-G

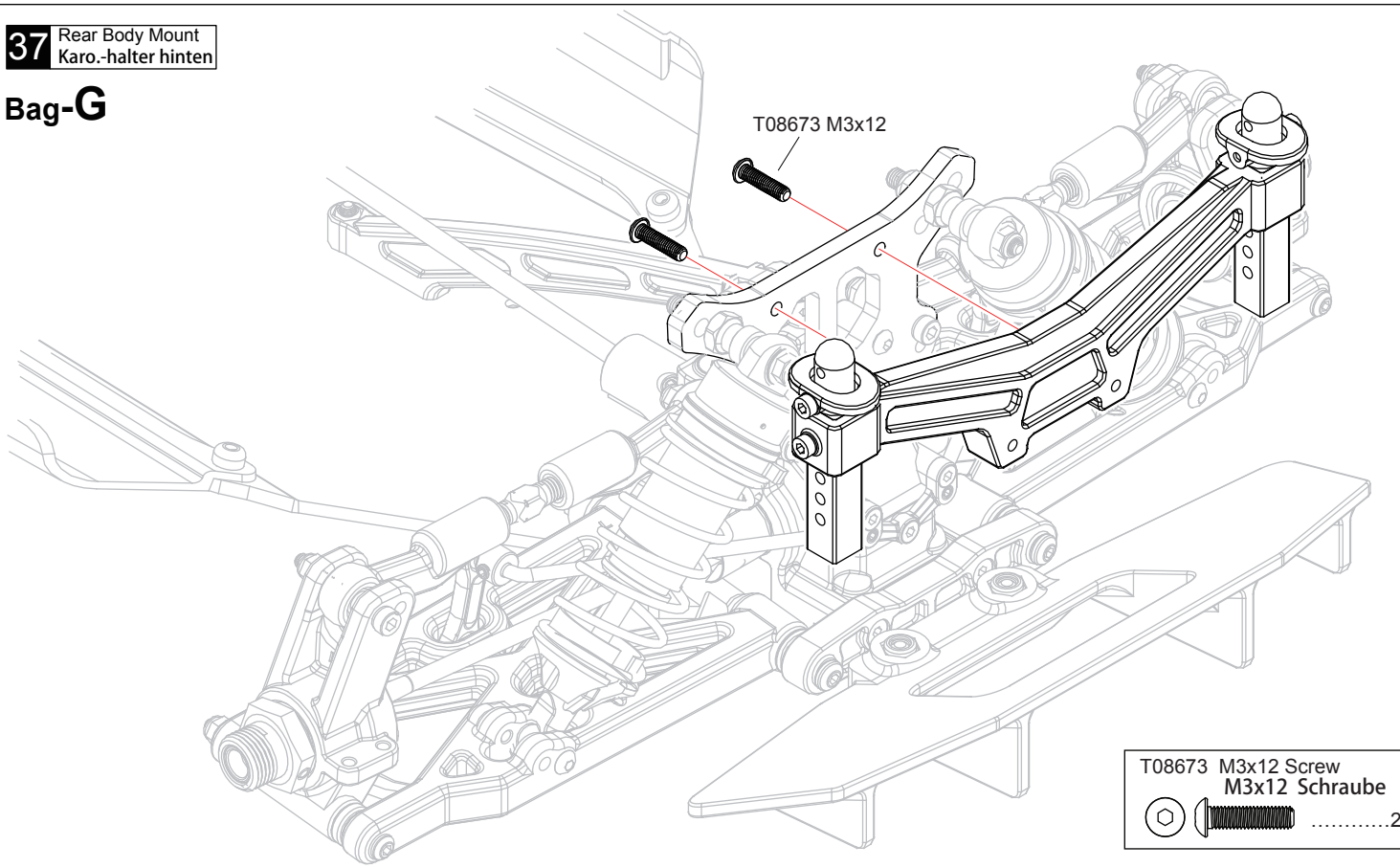

T08673 M3x12 Screw
M3x12 Schraube
.....2

38 Receiver/Servo Servo/Empf. Bag-B Bag-J

T02081	3x7x0.8 Washer 3x7x0.8 Scheibe	4
T08673	M3x8 Screw M3x8 Schraube	1
T08793	M3x15 Screw M3x15 Schraube	4
T08674	M3x8 Screw M3x8 Schraube	1
T08675	M3x5 Screw M3x5 Schraube	1

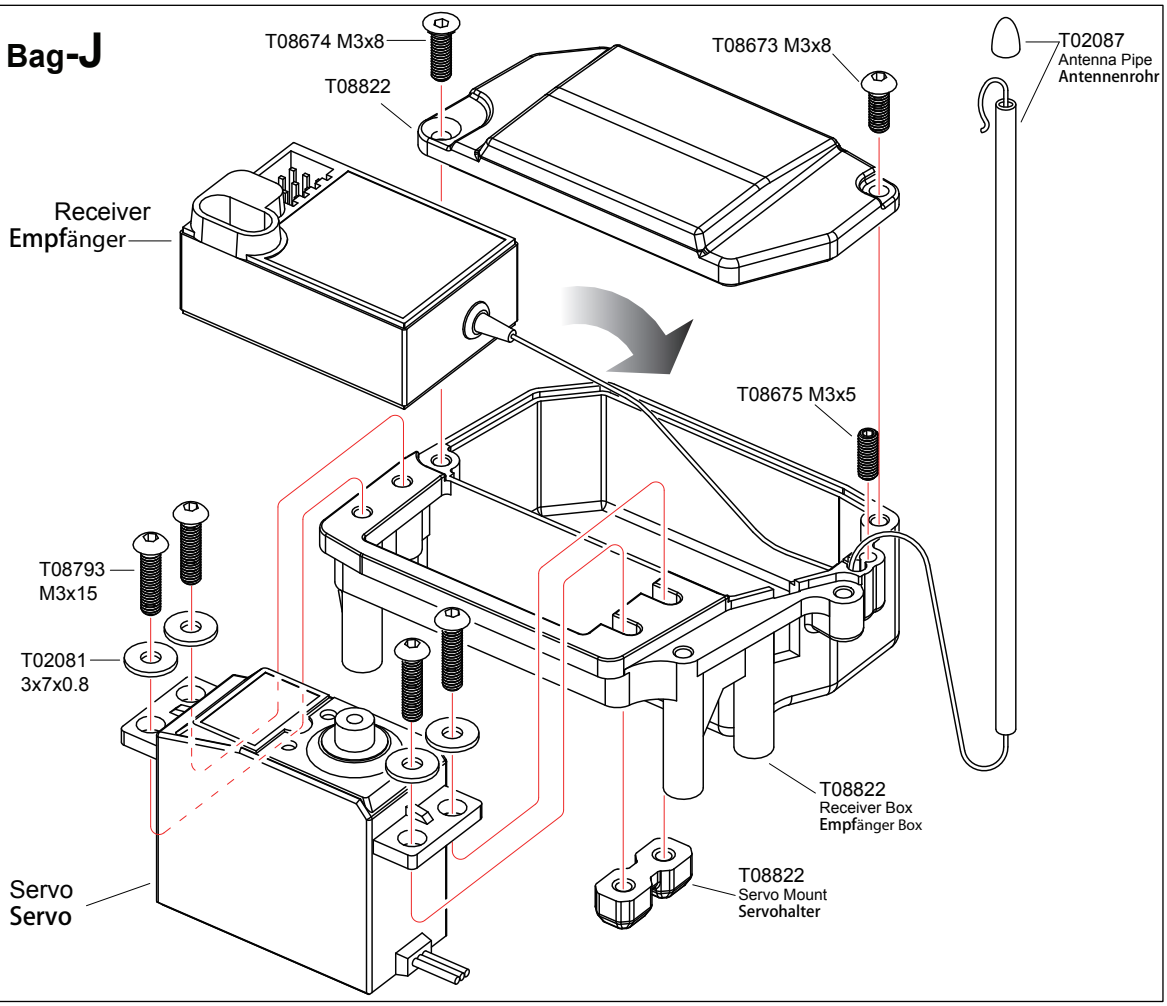

39 Servo / Receiver Servo/Empf. Bag-B

T08674	M3x10 Screw M3x10 Schraube	5

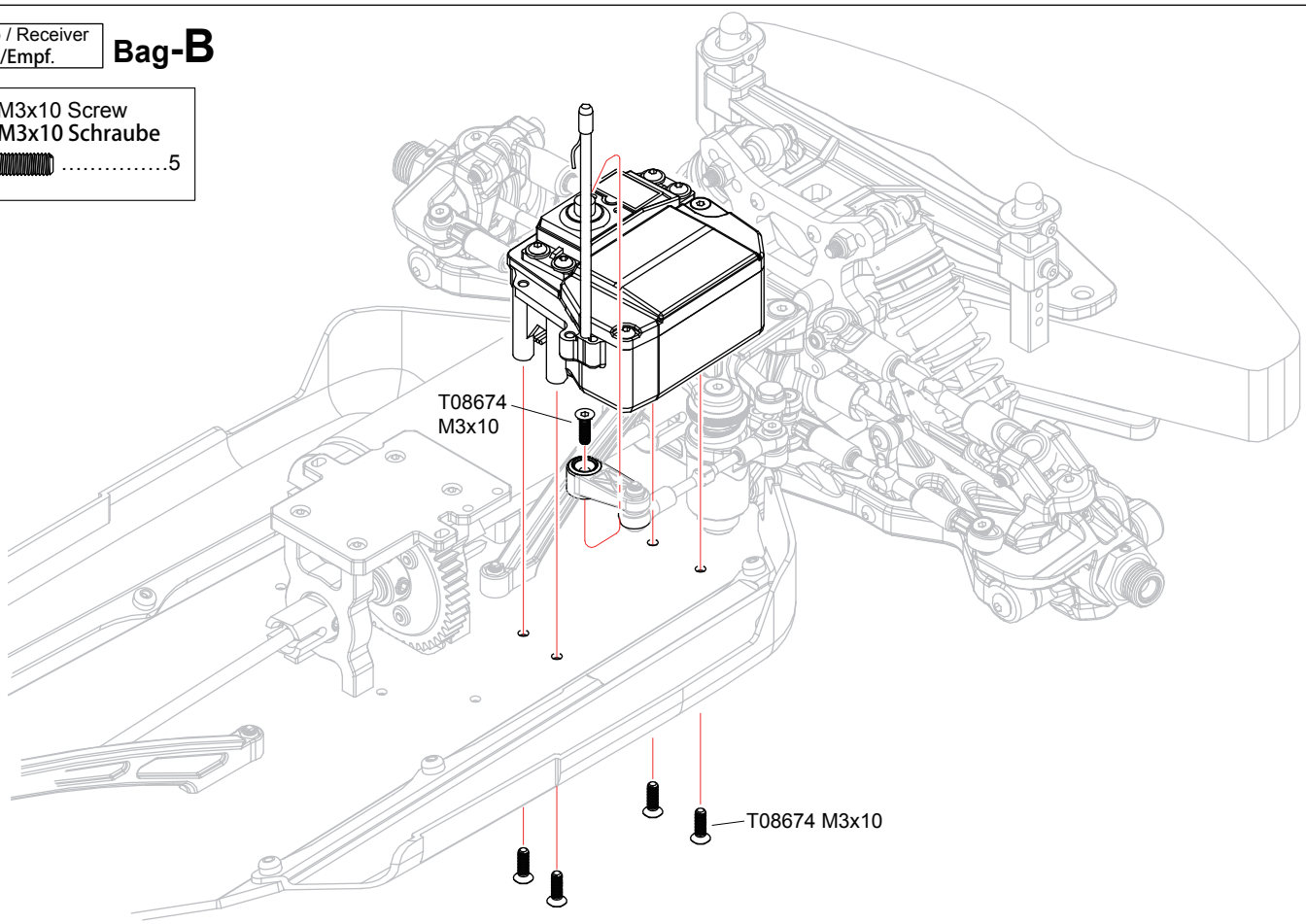

40 Battery Akku

x2 **Bag-B**

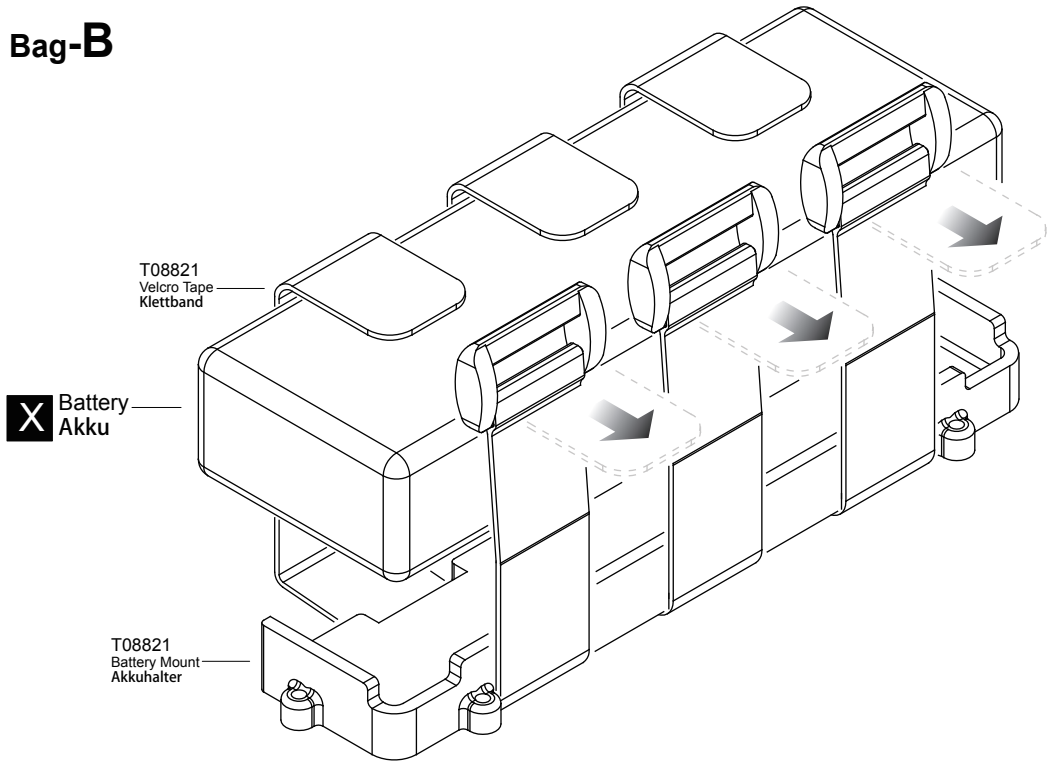

41 Battery Akku

Bag-B

T08674 M3x8 Screw
M3x8 Schraube
.....8

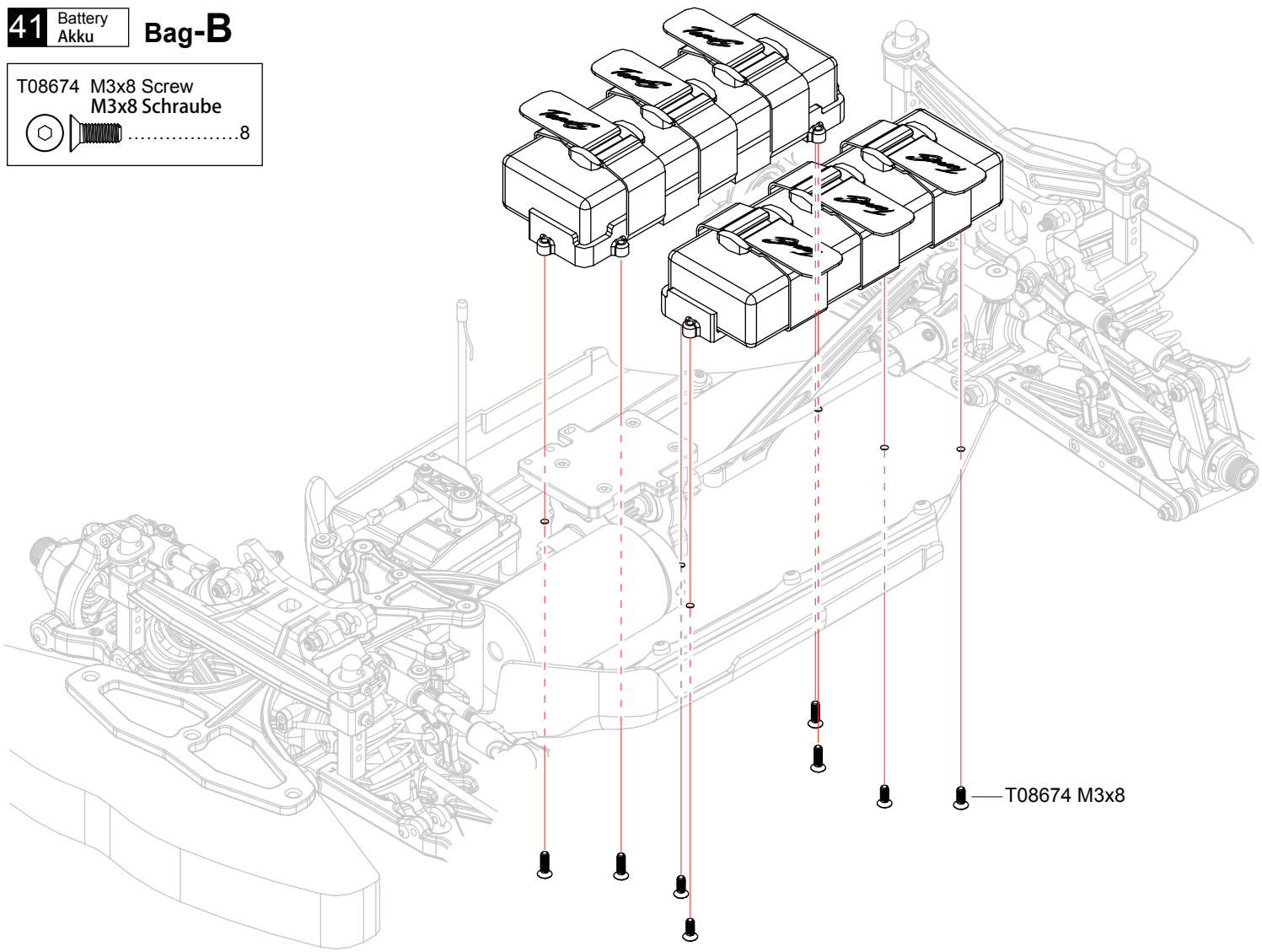

X Must be purchased separately
Nicht enthalten

x2 Assemble as many times as specified
In angegebener Anzahl

42 Electronic speed controller / Fahrtenregler

Bag-J

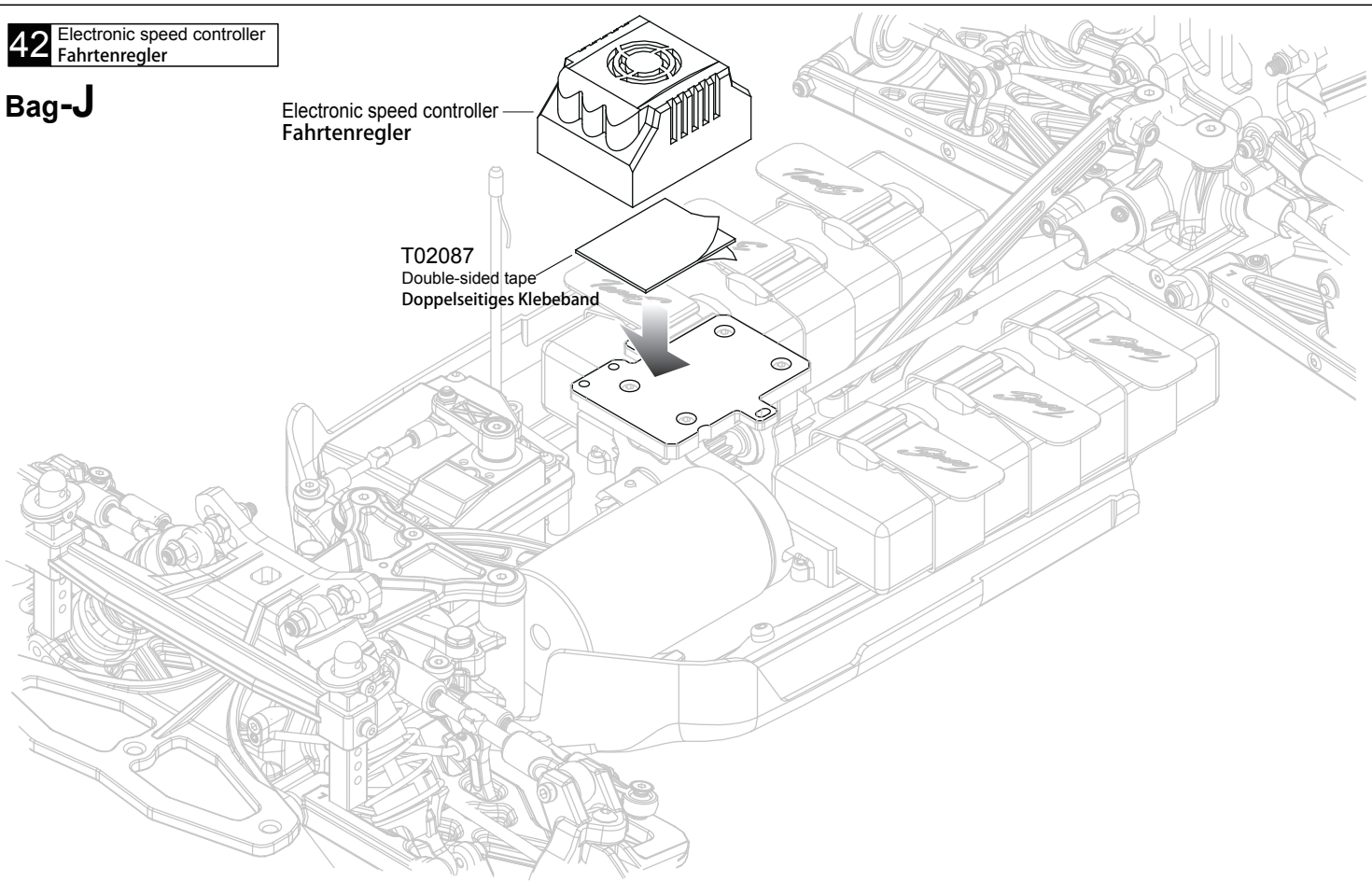

43 Tyre / Reifen **Bag-H**

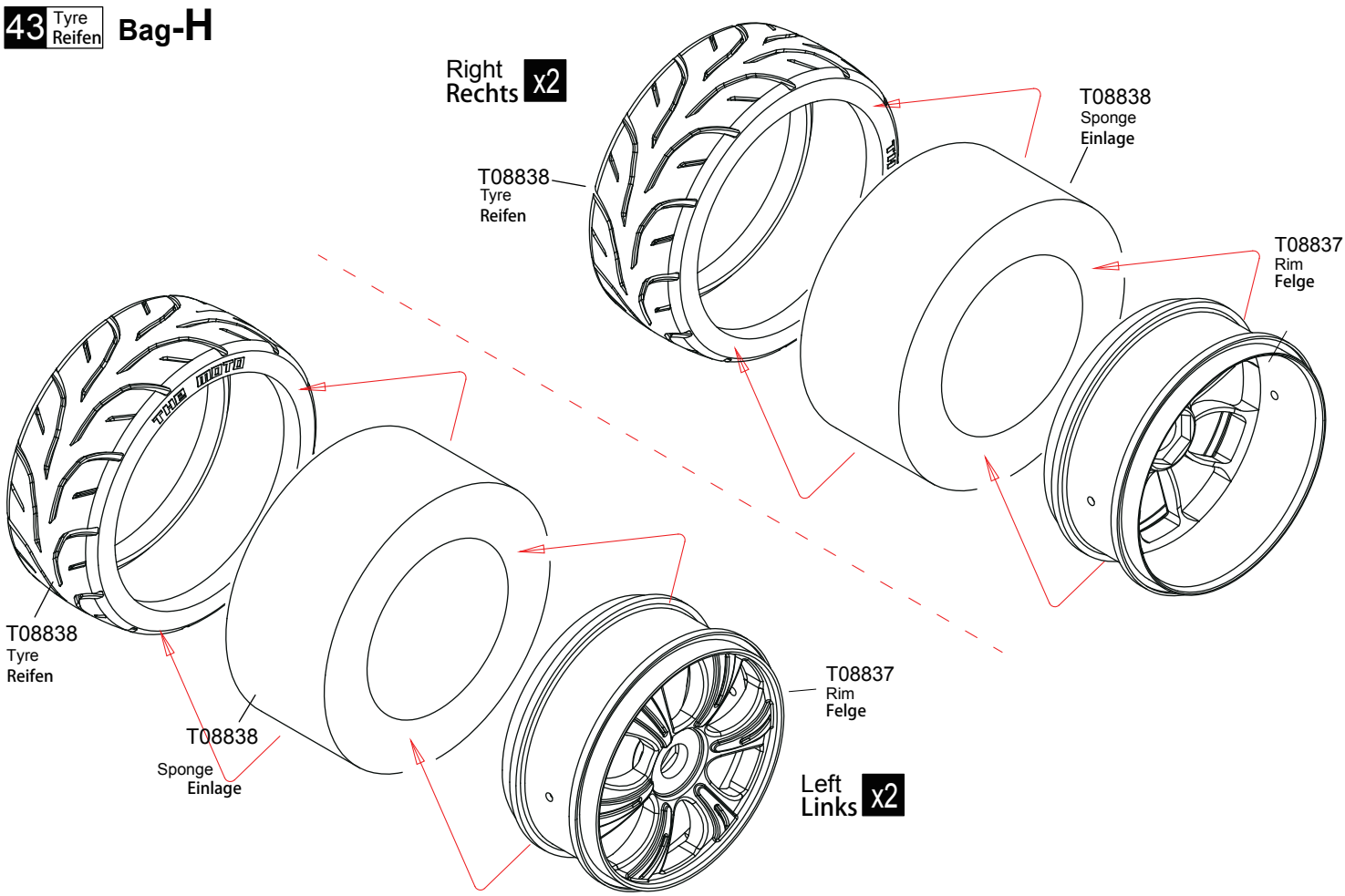

x2 Assemble as many times as specified
In angegebener Anzahl fertigen

44 Tyre Reifen Bag-H

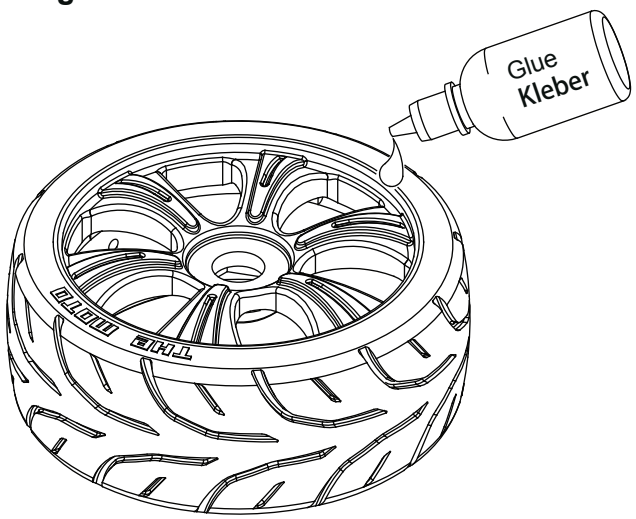

Left
Links x2

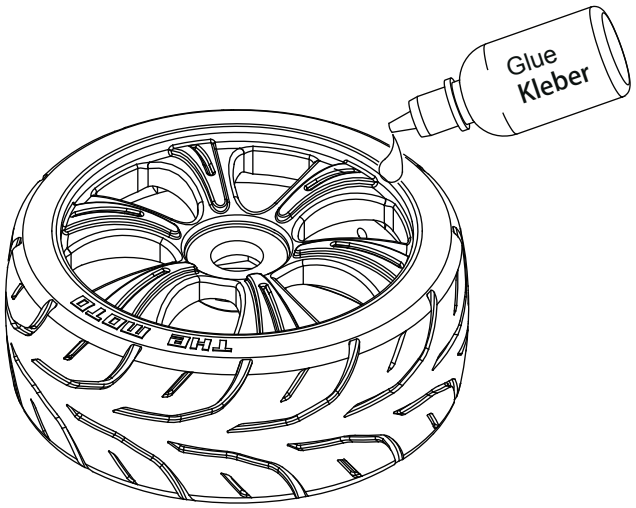

Right
Rechts x2

45 Tyre Reifen L/R Bag-D Bag-E

T08649 17mm Hex Nut
17mm Mutter

.....4

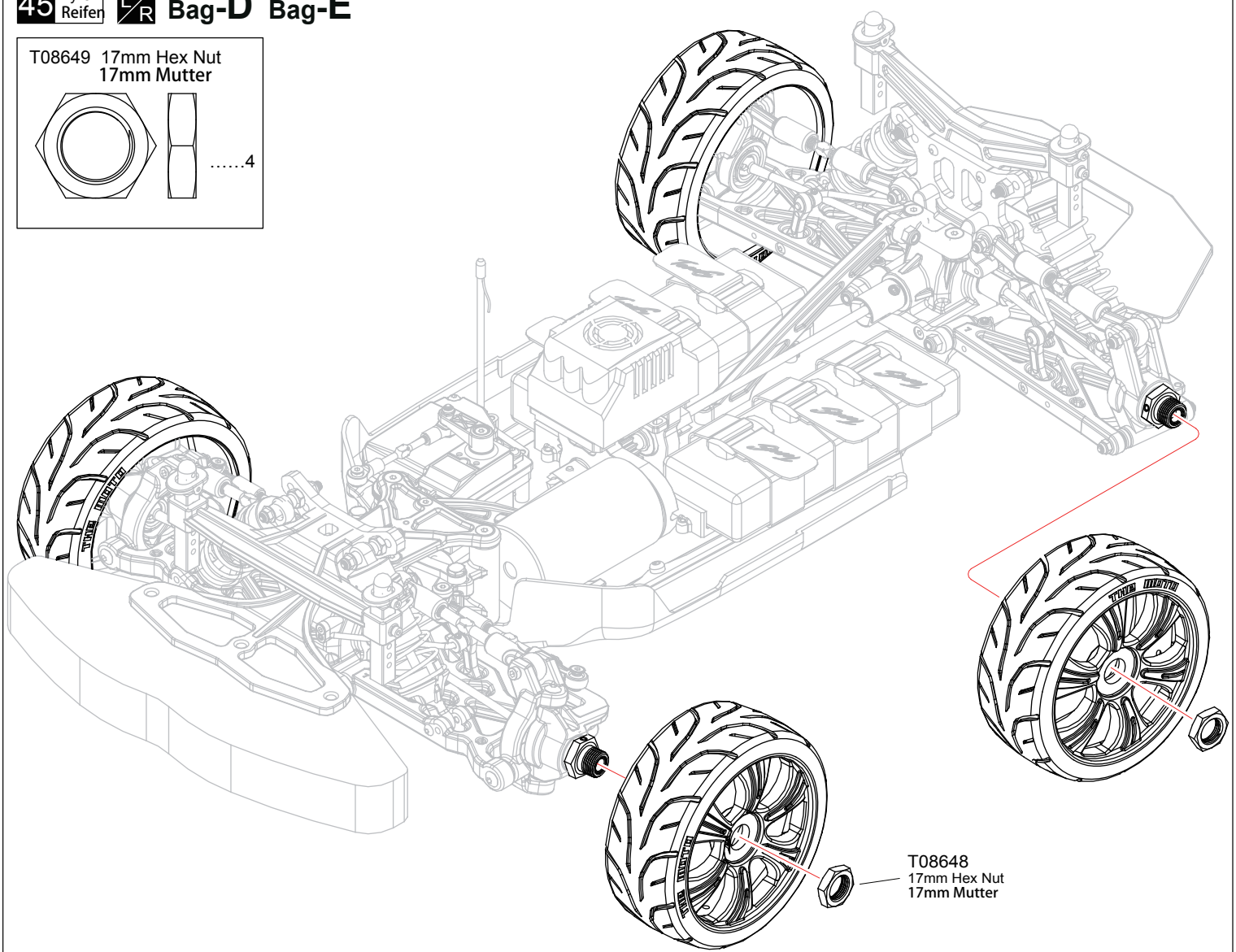

x2 Assemble as many times as specified
In angegebener Anzhal fertigen

L/R Assemble both Left and Right
Links und Rechts fertigen

Exploded View
Explosionszeichnung

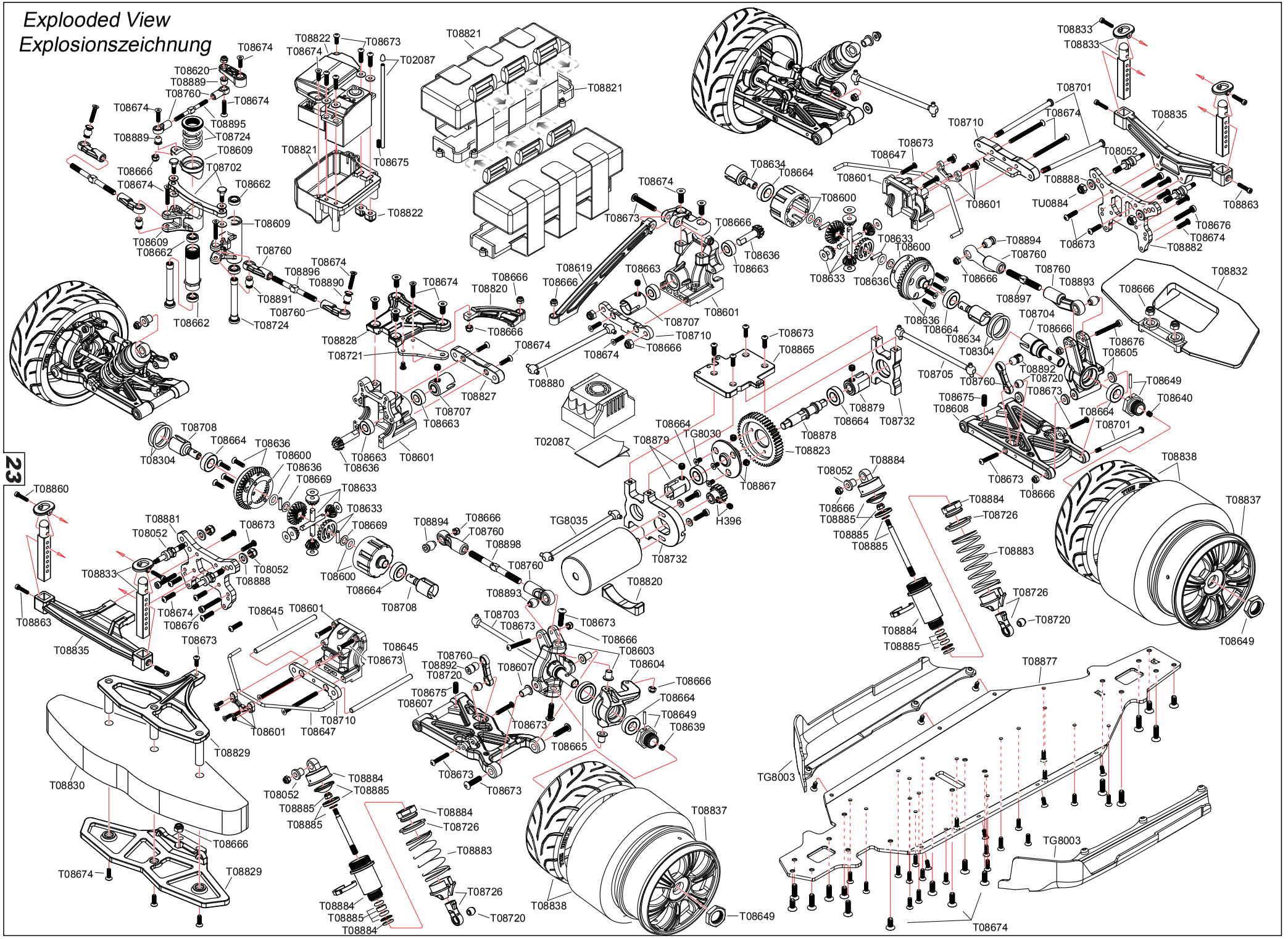

Parts list for GR8LE 1/8 EP 4WD Touring Car-1 GR8LE

T08877

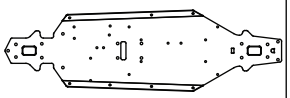

Chassis
Chassis 1pcs

T08878

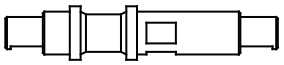

Solid Axle
HZ Achse 1pcs

T08879

M5x4 Screw
M5x4Schraube 2pcs

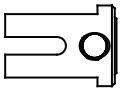

Connecting Cup
Mitnehmer 2pcs

T08880

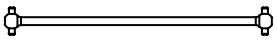

128mm Drive Shaft
128mm Welle
1pcs

T08881

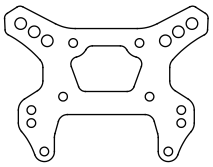

Front Shock Tower
Dämpferbrücke vorne 1pcs

T08882

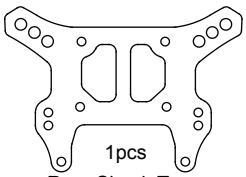

1pcs
Rear Shock Tower
Dämpferbrücke hinten

T08883

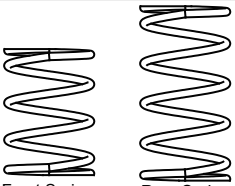

Front Spring
Feder V 2pcs

Rear Spring
Feder H 2pcs

T08884

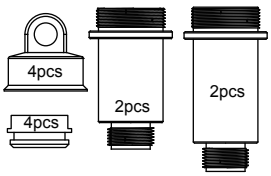

Shock Body
Dämpfergehäuse 4pcs

T08885

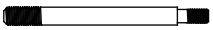

Front Shock Shaft
Welle V 2pcs

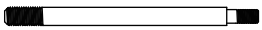

Rear Shock Shaft
Welle H 2pcs

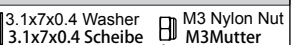

3.1x7x0.4 Washer
3.1x7x0.4 Scheibe
4pcs

M3 Nylon Nut
M3Mutter
4pcs

Diaphragm
Diaphragma
4pcs

Shock Piston-1.2
Kolben-1.2

Shock Piston-1.4
Kolben-1.4

4pcs

1.2mm Plastic Washer
1.2mm Plastikscheibe

3.8x2.3 O-ring
3.8x2.3 O环
8pcs

4pcs

3mm Plastic Washer
3mm Plastiksch.

T08886

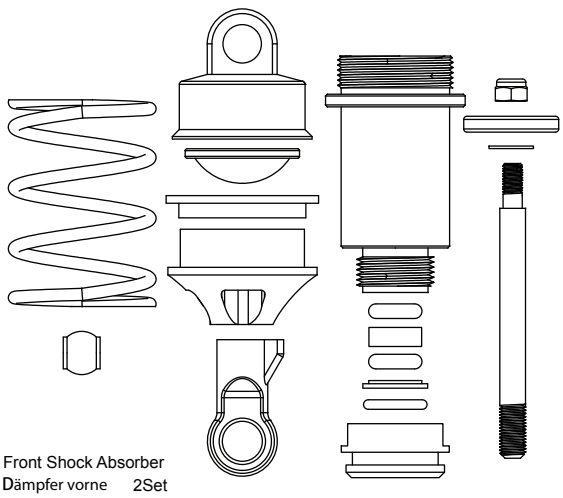

Front Shock Absorber
Dämpfer vorne 2Set

T08887

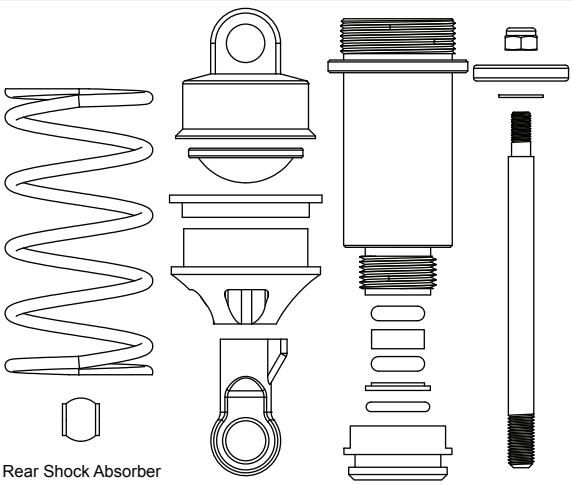

Rear Shock Absorber
Dämpfer hinten 2Set

T08888

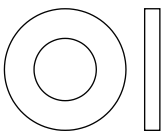

4.1x8x1.0 Washer
4.1x8x1.0 Scheibe
6pcs

T08889

5.8 Steering Servo Ball Stud-Black
5.8 Kugelkopf Lenkung
6pcs

T08890

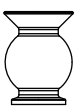

6.8 Steering Ball Stud-Black
6.8 Kugelkopf Lenkung
6pcs

T08891

6.8 Steering Ball Stud-Black
6.8 Kugelkopf Lenkung
6pcs

T08892

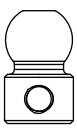

M3x3
6pcs

6.8 Swaybar Ball Stud-Black
6.8 Stabilisator Kugelkopf
6pcs

T08893

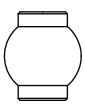

7.8 Arm Ball Stud-Black
7.8 Kugelkopf
6pcs

T08894

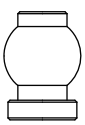

7.8 Arm Ball Stud-Black
7.8 Kugelkopf
6pcs

T08895

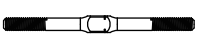

3x45 Turnbuckle-Black
3x45 Gewindestange
2pcs

T08896

4x53 Turnbuckle-Black
4x53 Gewindestange
2pcs

T08897

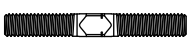

5x40 Turnbuckle-Black
5x40 Gewindestange
2pcs

T08898

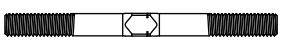

5x58 Turnbuckle-Black
5x58Gewindestange
2pcs

T08701

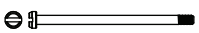

3x51.5 Arm Shaft 2pcs
3x51.5 Querl. Welle

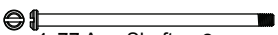

4x77 Arm Shaft 2pcs
4x77 Querl. Welle

T08702

2pcs
Buffer Screw
Schraube

2pcs
3.6x7x0.8 Washer
3.6x7x0.8 Scheibe

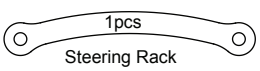

1pcs
Steering Rack
Lenkstrebe

T08703

M4x4 Screw
M4x4 Schraube 2pcs

95.5mm Front CVD
95.5mm CVD vorne 2pcs

T08704

M4x4 Screw
M4x4 Schraube 2pcs

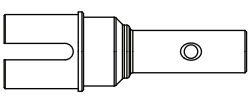

Rear Wheel Shaft
Radachser hinten 2pcs

T08705

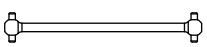

86mm Drive Shaft
86mm Welle
1pcs

T08707

M5x4 Screw
M5x4 Schraube 2pcs

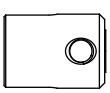

2pcs
Center Connecting Cup
Hauptmitnehmer

Parts list for GR8LE 1/8 EP 4WD Touring Car-2 GR8LE

T08708

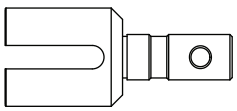

Front/Rear Diff Connecting Cup
Diff Mitenehmer 2pcs

T08710

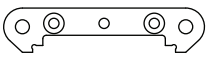

Front Arm Mount-F
Querl. halter vorn 1pcs

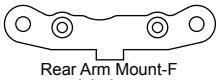

Rear Arm Mount-F
Querl. halter vorn 1pcs

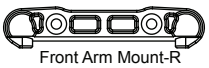

Front Arm Mount-R
Querl. halter hint. 1pcs

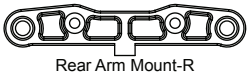

Rear Arm Mount-R
Querl. halter hint. 1pcs

T08719

3.6x7x0.8 Washer
3.6x7x0.8 Scheibe
6pcs

T08720

6.8 Ball stud-Black
6.8 Kugelkopf
4pcs

T08721

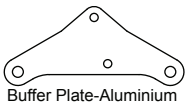

Buffer Plate-Aluminium
Lenkplatte Aluminium
1pcs

T08724

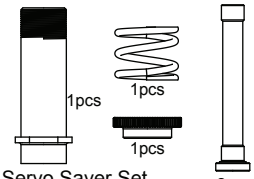

Servo Saver Set
Servo Saver Set

T08052

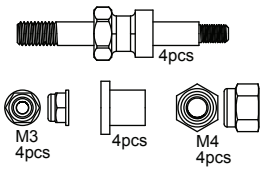

Shock absorber Mount
Dämpferhalter

T08726

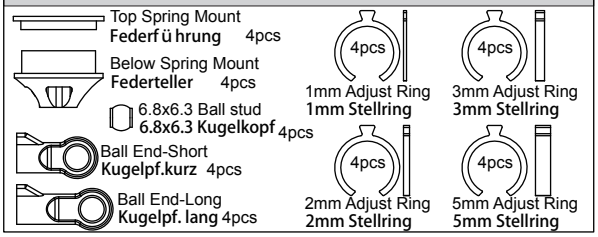

TG8035

91mm Drive Shaft
91mm Welle
1pcs

TG8030

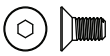

M3x6 Screw
M3x6Schraube
8pcs

H396

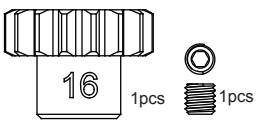

16T Pinion Gear
16T Ritzel

M4x4 Screw
M4x4 Schraube

T08732

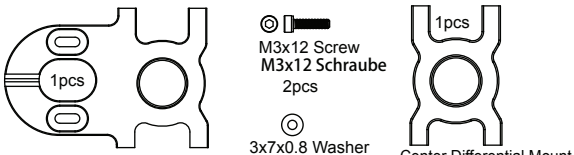

Motor Mount
Motorhalter

M3x12 Screw
M3x12 Schraube
2pcs

3x7x0.8 Washer
3x7x0.8Scheibe
2pcs

Center Differential Mount
Mittel-Diff. Halter

T08823

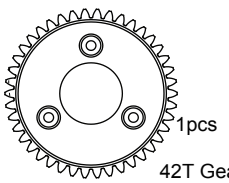

42T Gear
42T Z-Rad

T08827

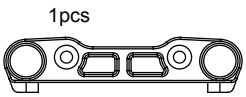

Arm Mount Front-R
Querlenkerhalter V/H

T08828

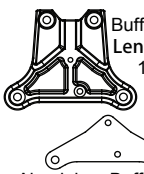

Buffer Plate-Plastic
Lenkplatte
1pcs

Aluminium Buffer Plate-Black
Alueinsatz 1pcs

T08829

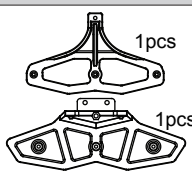

Front Bumper Plate
Rammschutz

T08830

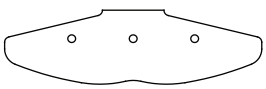

Front Bumper Sponge
Moosgummi Rammer
1pcs

T08832

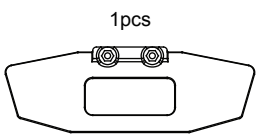

Rear Bumper Plate
Rammschutz hinten

T08833

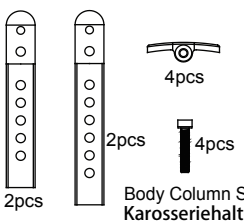

Body Column Set
Karosseriehalter

T08835

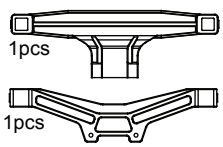

Body Mount
Karosseriehalter

T08837

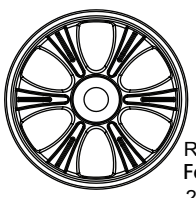

Rim
Felgen
2pcs

T08838

Tyre 2pcs
Reifen

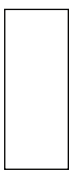

Tyre Sponge
Einlage 2pcs

T08863

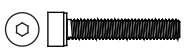

M2.5x15 Cup Head Hex Screw
M2.5x15 6- KantSchraube
8pcs

T08865

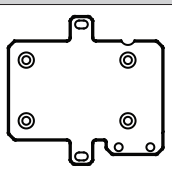

Center Diff Upper Plate
Reglerplatte 1pcs

T08867

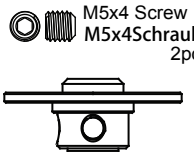

M5x4 Screw
M5x4Schraube
2pcs

Solid Axle Gear Mount
Hauptzahnradhalter 1pcs

T08600

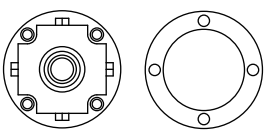

Differential Housing
Diff. - Gehäuse 1pcs

Differential Pads
Diff.- Dichtung
1pcs

O-ring
O-Ring 1pcs

T08601

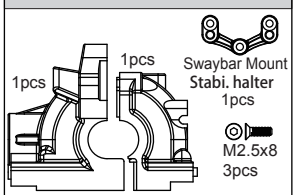

Differential Case
Diff. Box

T08603

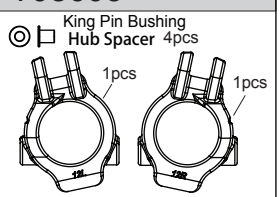

Front Hub Carriers 12 Degree
12° **Hubs vorne**

T08604

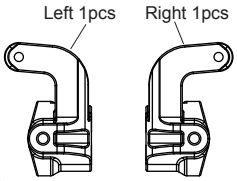

Steering Block
lenkhebel

T08605

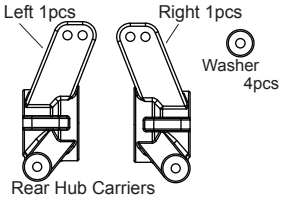

Rear Hub Carriers
Hubs hinten

T08607

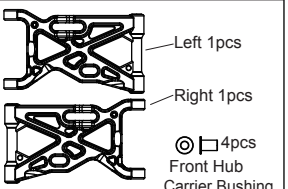

Front Hub Carrier Bushing

Front Lower Arm
Querlenker vorne

T08608

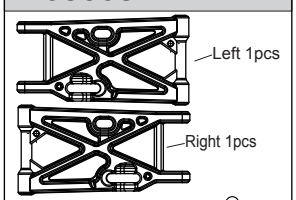

Rear Lower Arm
Querlenker hinten 2pcs

Parts list for GR8LE 1/8 EP 4WD Touring Car-3 GR8LE 1/8

T08619

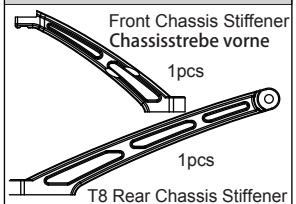

T08620

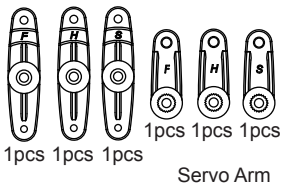

T08633

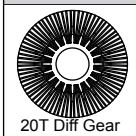

20T Diff Gear
20T Zahnrad 2pcs

10T Diff Gear
10T Zahnrad
4pcs

Diff Shaft
Welle 2pcs

4pcs
4.1x12x0.2 Washer
4.1x12x0.2 Scheibe

2pcs
2.5x11.5 Pin
2.5x11.5 Pin

2pcs
6.1x11x0.2 Washer
6.1x11x0.2 Scheibe

T08636

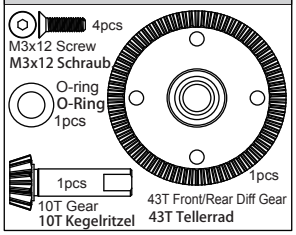

T08637

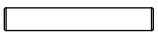

2.5x16.8 Pin
2.5x16.8 Pin
4pcs

T08645

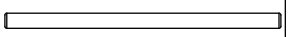

4x73 Arm Shaft
4x73 Querlenkerwelle

2pcs

T08647

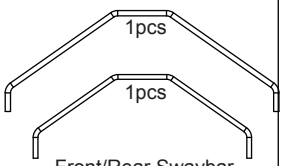

Front/Rear Swaybar
Stabilisator vorne/hinten

T08649

Wheel Hex Hub
Mitnehmer 4pcs

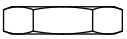

17mm Hex Nut
17mm Mutter 4pcs

2.5x16.8 Pin
2.5x16.8 Pin
4pcs

T08660

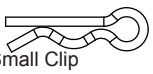

Small Clip
Splint klein 8pcs

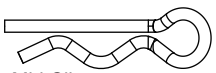

Mid Clip
Splint med. 8pcs

T08662

6x10x3 Ball Bearing
6x10x3 Kugellager
6pcs

T08663

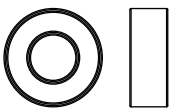

6x13x5 Ball Bearing
6x13x5 Kugellager
6pcs

T08664

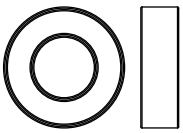

8x16x5 Ball Bearing
8x16x5 Kugellager
6pcs

T08665

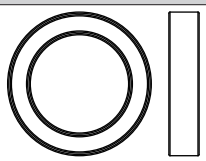

13x19x4 Ball Bearing
13x19x4 Kugellager
6pcs

T08666

6pcs
M2.5 Nylon Nut
M2.5 Mutter

6pcs
M3.5 Nylon Nut
M3.5 Mutter

6pcs
M3 Nylon Nut
M3 Mutter

M4 Nylon Nut
M4 Mutter 6pcs

T08668

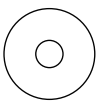

4.1x12x0.2 Washer
4.1x12x0.2 Scheibe
6pcs

T08669

6.1x11x0.2 Washer
6.1x11x0.2Scheibe
12pcs

86001

3.1x7x0.4 Washer
3.1x7x0.4 Scheibe
6pcs

T02081

3x7x0.8 Washer
3x7x0.8 Scheibe
10pcs

T08304

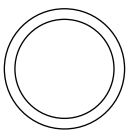

6pcs
13.1x15.9x0.2 Washer
13.1x15.9x0.2 Scheibe

T08673

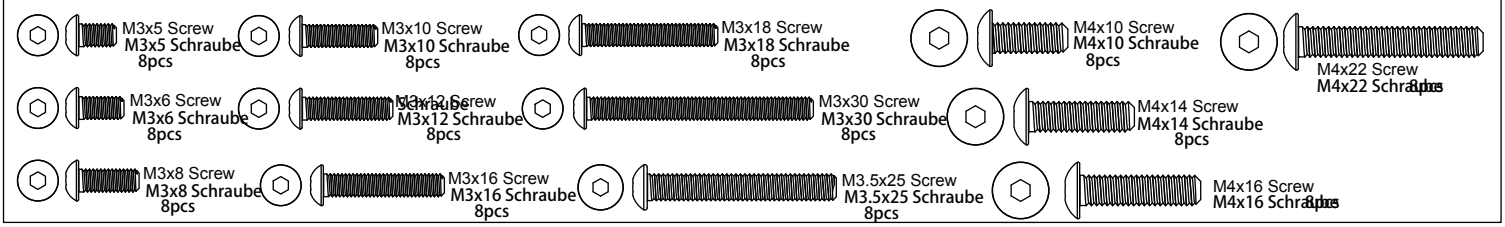

T08674

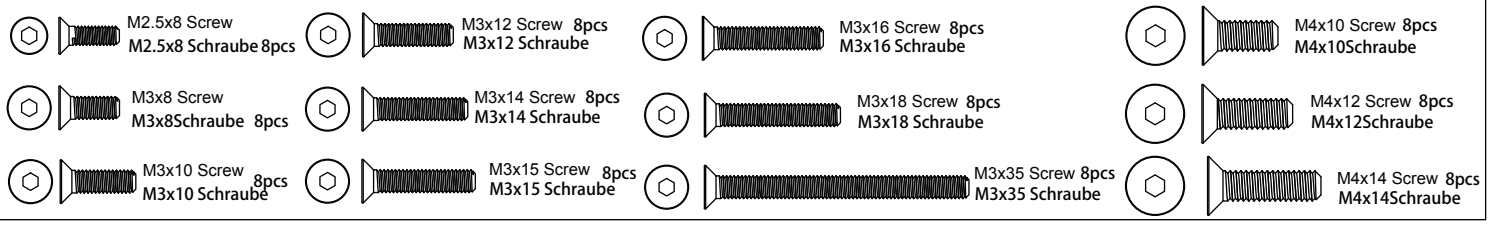

T08675

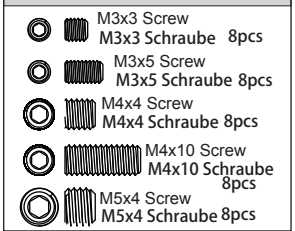

T08676

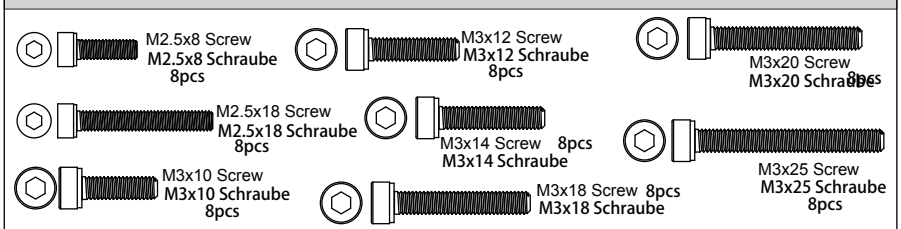

T02087

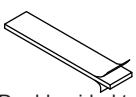

Double-sided tape
Doppels. Klebeband 1pcs

Antenna cover
Ant. Kappe
1pcs

Antenna pipe
Antennenrohr 1pcs

Parts list for GR8LE 1/8 EP 4WD Touring Car-4 GR8LE 1/8电动四驱房车配件包-4

T08678

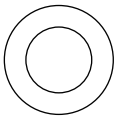

5.8x1.9 Diff O-ring
5.8x1.8 Diff O-ring
6pcs

T08679

1mm Plastic Washer
1mm Pl. Scheibe 4pcs

2.75mm Plastic Washer
2.75mm Pl. Scheibe
4pcs

3.3x1.9 O-ring
3.3x1.9 O-Ring 8pcs

T08750

Buffer Screw
Schraube
2pcs

3x7x0.8 Washer
3x7x0.8 Scheibe
2pcs

T08751

Front Hub Carrier Bushing
Hub Abstandshalter
4pcs

M4x16
4pcs

T08752

King Pin Bushing
Abstandhalter
4pcs

M4x14
4pcs

T08762

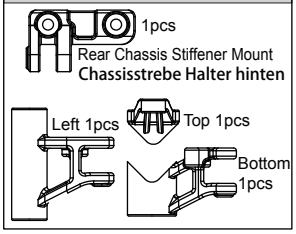

1pcs
Rear Chassis Stiffener Mount
Chassisstrebe Halter hinten

Left 1pcs
Top 1pcs
Bottom
1pcs

T08760

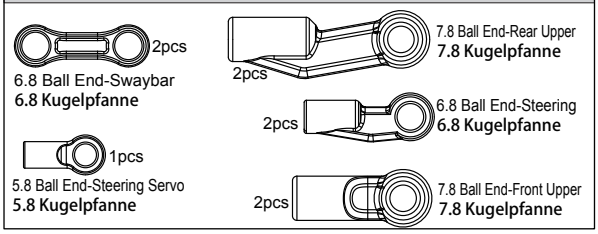

2pcs
6.8 Ball End-Swaybar
6.8 Kugelpfanne

1pcs
5.8 Ball End-Steering Servo
5.8 Kugelpfanne

2pcs
7.8 Ball End-Rear Upper
7.8 Kugelpfanne

2pcs
6.8 Ball End-Steering
6.8 Kugelpfanne

2pcs
7.8 Ball End-Front Upper
7.8 Kugelpfanne

T08820

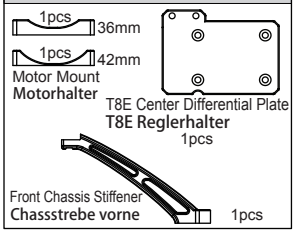

1pcs 36mm
1pcs 42mm
Motor Mount
Motorhalter

T8E Center Differential Plate
T8E Reglerhalter
1pcs

Front Chassis Stiffener
Chassstrebe vorne 1pcs

T08821

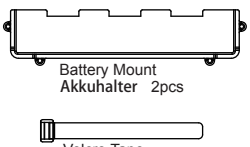

Battery Mount
Akkuhalter 2pcs

Velcro Tape
Klettband 6pcs

T08786	M2.5 Nylon Nut M2.5 Mutter	6pcs
T08787	M3.5 Nylon Nut M3.5 Mutter	6pcs
T08789	M3x6 Button Head Hex Screw M3x6 Linsenkopfschraube	8pcs
T08790	M3x8 Button Head Hex Screw M3x8Linsenkopfschraube	8pcs
T08791	M3x10 Button Head Hex Screw M3x10Linsenkopfschraube	8pcs
T08792	M3x12 Button Head Hex Screw M3x12Linsenkopfschraube	8pcs
T08793	M3x15 Button Head Hex Screw M3x15Linsenkopfschraube	8pcs
T08794	M3x16 Button Head Hex Screw M3x16Linsenkopfschraube	8pcs
T08795	M3x18 Button Head Hex Screw M3x18Linsenkopfschraube	8pcs
T08797	M3.5x25 Button Head Hex Screw M3.5x25Linsenkopfschraube	8pcs
T08799	M4x14 Button Head Hex Screw M4x14Linsenkopfschraube	8pcs
T08800	M4x16 Button Head Hex Screw M4x16Linsenkopfschraube	8pcs
T08801	M4x22 Button Head Hex Screw M4x22Linsenkopfschraube	8pcs
T08802	M2.5x8 Flat Head Hex Screw M2.5x8 Senkkopfschraube	8pcs
T08803	M3x8 Flat Head Hex Screw M3x8 Senkkopfschraube	8pcs
T08804	M3x10 Flat Head Hex Screw M3x10 Senkkopfschraube	8pcs
T08805	M3x12 Flat Head Hex Screw M3x12 Senkkopfschraube	8pcs
T08806	M3x14 Flat Head Hex Screw M3x14 Senkkopfschraube	8pcs
T08807	M3x15 Flat Head Hex Screw M3x15 Senkkopfschraube	8pcs
T08808	M3x16 Flat Head Hex Screw M3x16 Senkkopfschraube	8pcs
T08809	M3x18 Flat Head Hex Screw M3x18 Senkkopfschraube	8pcs
T08810	M3x35 Flat Head Hex Screw M3x35 Senkkopfschraube	8pcs
T08811	M4x10 Flat Head Hex Screw M4x10 Senkkopfschraube	8pcs
T08812	M4x12 Flat Head Hex Screw M4x12 Senkkopfschraube	8pcs
T08813	M4x14 Flat Head Hex Screw M4x14 Senkkopfschraube	8pcs

T08814	M3x5 Set Screw M3x5 Madenschraube	8pcs
T08815	M4x10 Set Screw M4x10 Madenschraube	8pcs
T08816	M5x4 Set Screw M5x4 Madenschraube	8pcs
T08819	M3x25 Cap Head Screw M3x25Rundkopfschraube	8pcs
84002	M4x4 Set Screw M4x4 Madenschraube	8pcs
83001	M3x12 Cap Head Screw M3x12Rundkopfschraube	8pcs
T08219	M3x14 Cap Head Screw M3x14Rundkopfschraube	8pcs
T08220	M3x18 Cap Head Screw M3x18 Rundkopfschraube	8pcs
511129	Mid Clip Splinte medium	10pcs
511190	Small Clip Splinte klein	10pcs
84001	M3x3 Set Screw M3x3 Madenschraube	8pcs
87004	M3 Nylon Nut M3Mutter	6pcs
87006	M4 Nylon Nut M4Mutter	6pcs

T08822

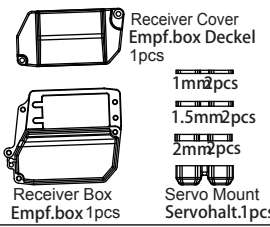

Receiver Cover
Empf.box Deckel
1pcs

1mm 2pcs
1.5mm 2pcs
2mm 2pcs

Receiver Box
Empf.box 1pcs

Servo Mount
Servohalt.1pcs

T08842 (For 16mm Shock) OP

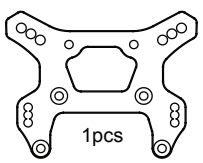

1pcs
Front Shock Tower
Dämpferbrücke vorne

T08843 (For 16mm Shock) OP

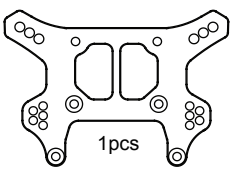

1pcs
Rear Shock Tower
Dämpferbrücke hinten

T08844 (16mm Shock) OP

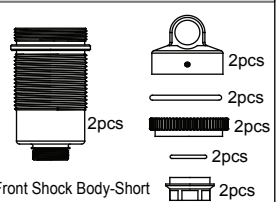

2pcs
2pcs
2pcs
2pcs
2pcs
2pcs

Front Shock Body-Short
Dämpfergehäuse kurz

T08625 (16mm Shock) OP

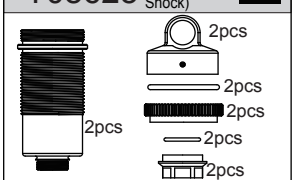

2pcs
2pcs
2pcs
2pcs
2pcs
2pcs

Rear Shock Body-Long
Dämpfergehäuse lang

T08845 (16mm Shock) OP

4pcs
4pcs

Front Shock Shaft
Welle kurz 2pcs

Rear Shock Shaft
Welle lang 2pcs

T08846 (16mm Shock) OP

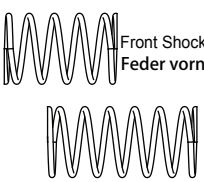

Front Shock Spring
Feder vorne2pcs

Rear Shock Spring
Feder hinten2pcs

T08622 (16mm Shock) OP

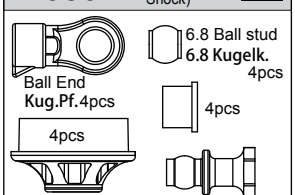

Ball End
Kug.Pf.4pcs

6.8 Ball stud
6.8 Kugelk.
4pcs

4pcs

4pcs

Spring Mount
Federteller

Ball stud
Kugelkopf 4pcs

T08627 (16mm Shock) OP

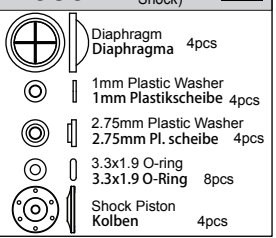

Diaphragm
Diaphragma 4pcs

1mm Plastic Washer
1mm Plastikscheibe 4pcs

2.75mm Plastic Washer
2.75mm Pl. scheibe 4pcs

3.3x1.9 O-ring
3.3x1.9 O-Ring 8pcs

Shock Piston
Kolben 4pcs

Parts list for GR8LE 1/8 EP 4WD Touring Car-5

T08847 (16mm Shock) OP

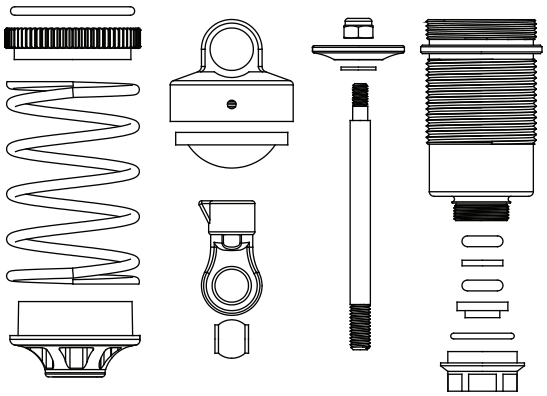

Front Shock Absorber
Dämpfer vorne 2Set

T08848 (16mm Shock) OP

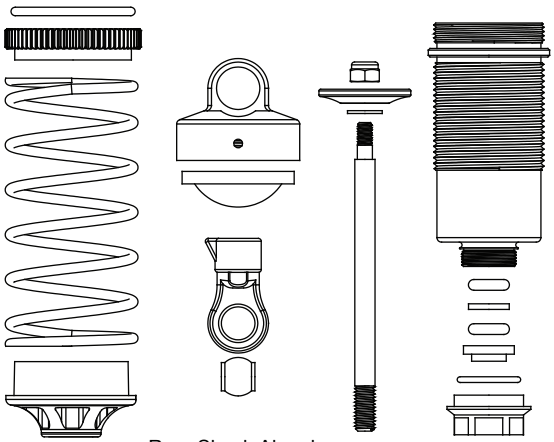

Rear Shock Absorber
Dämpfer Set hinten 2Set

TG8016 OP

M5x4 Screw
M5x4 Schraube 1pcs

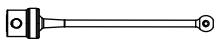

87mm Center Front CVD
87mm Center CVD vorne
1pcs

T08849 OP

M5x4 Screw
M5x4Schraube 1pcs

128mm Center Rear CVD
128mm Center CVD hinten
1pcs

T08853 OP

M5x4 Screw
M5x4Schraube 2pcs

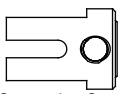

2pcs

Connecting Cup
Mitnehmer

T08866 OP

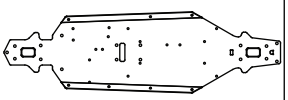

Chassis
Chassis 1pcs

T08868 OP

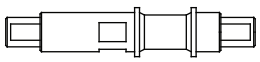

Solid Axle
HZ Achse 1pcs

T08686 OP

Center Differential Mount / Motor Mount
Motorhalter und Diffhalter

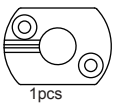

1pcs

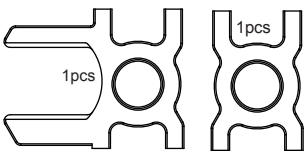

1pcs

1pcs

2pcs

M4x14 Screw
M4x14 Schraube

3x7x0.8 Washer
3x7x0.8 Scheibe 2pcs

1pcs

M3x12 Screw
M3x12 Schraube

1pcs

M3x14 Screw
M3x14 Schraube

T08634 OP

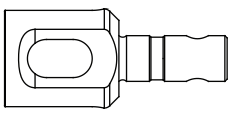

Front/Rear Diff Connecting Cup
Diff. Mitnehmer v/h 2pcs

T08639 OP

M4x4 Screw
M4x4 Schraube 2pcs

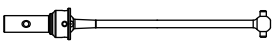

95.5mm Front CVD
95.5mm CVD vorne 2pcs

T08640 OP

M4x4 Screw
M4x4 Schraube 2pcs

94mm Rear CVD
94mm CVD hinten 2pcs

T08646 OP

3x51.5 Arm Shaft
3x51.5 Querl.welle 2pcs

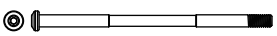

4x77 Arm Shaft
4x77 Querl.welle 2pcs

T08651 OP

Buffer Screw 2pcs
Schraube

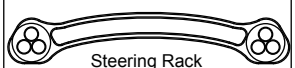

Steering Rack
Lenkstrebe
1pcs

T08763 OP

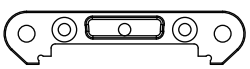

Arm Mount Front-F
Querllenkerhalter V/V
1pcs

T08765 OP

Arm Mount Rear-F
Querlenkerhalter H/V
1pcs

T08766 OP

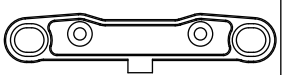

Arm Mount Rear-R
Querlenkerhalter H/H
1pcs

T08767 OP

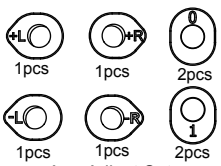

1pcs 1pcs 2pcs
1pcs 1pcs 2pcs

Arm Adjust Set
Querlenkerhalter Eins.

TU0801 OP

Nut
Mutter 2pcs

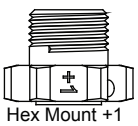

Hex Mount +1
Mitnehmer+1 2pcs

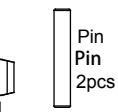

Pin
Pin
2pcs

TU0802 OP

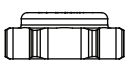

Nut
Mutter
2pcs

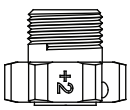

Hex Mount +2
Mitnehmer+2 2pcs

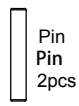

Pin
Pin
2pcs

TU0807 OP

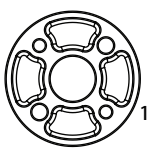

1pcs

Aluminium Motor Washer 4MM
Motorscheibe 4mm

TU0884 (16mm Shock) OP

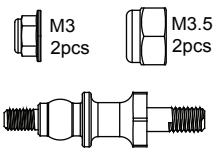

M3
2pcs

M3.5
2pcs

Shock Ball Stud
Dämpferhalter 2pcs

TU0829 OP

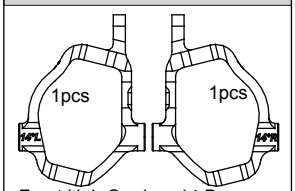

1pcs 1pcs

Front Hub Carriers 14 Degree
Hubs vonre 14°

TU0830 OP

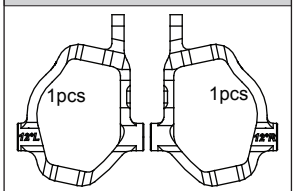

1pcs 1pcs

Front Hub Carriers 12 Degree
Hubs vorne 12°

TU0831 OP

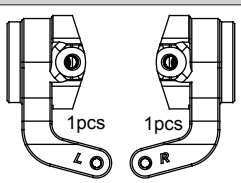

1pcs 1pcs

Steering Block
Lenkhebel

TU0835 OP

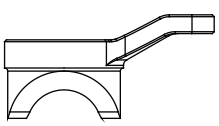

Servo Saver
Servo Saver
1pcs

TU0842 (16mm Shock) OP

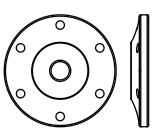

2pcs

Piston 1.2x6-Black
Kolben 1.2x6 schwarz

TU0845 OP

4x52 Titan Turnbuckle
4x52 Titan Gewindestange
2pcs

TU0846 OP

5x40 Titan Turnbuckle
5x40 Titan Gewindestange
2pcs

Parts list for GR8LE 1/8 EP 4WD Touring Car-6

TU0847 (16mm Shock) OP

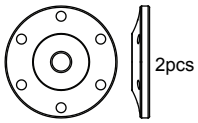

Piston 1.4x6-White
Kolben 1.4x6 weiß

TU0848 OP

5x58 Titan Turnbuckle
5x58 Titan Gewindestange
2pcs

TU0860G OP

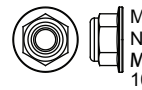

M3 Aluminium
Nuts-Golden
M3 Mutter gold
10pcs

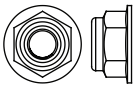

M4 Aluminium
Nuts-Golden
M4 Mutter gold
3pcs

TU0861B OP

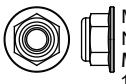

M3 Aluminium
Nuts-Blue
M3 Mutter blau
10pcs

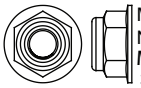

M4 Aluminium
Nuts-Blue
M4 Mutter blau
3pcs

TU0862R OP

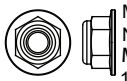

M3 Aluminium
Nuts-Red
M3 Mutter rot
10pcs

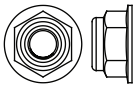

M4 Aluminium
Nuts-Red
M4 Mutter rot
3pcs

TU0866 OP

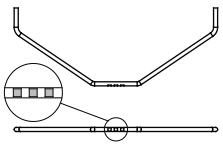

Front Sway Bar 2.3
Stabi vorne 2.3 1pcs

TU0867 OP

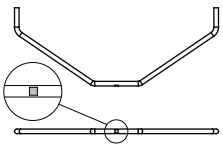

Front Sway Bar 2.6
Stabi vorne 2.6 1pcs

TU0868 OP

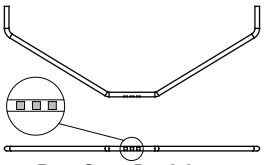

Rear Sway Bar 2.6
Stabi hinten 2.6 1pcs

TU0869 OP

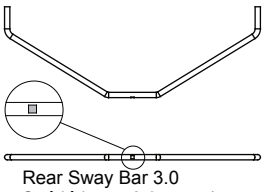

Rear Sway Bar 3.0
Stabi hinten-3.0 1pcs

TU0870 (16mm Shock) OP

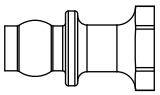

Shock Top Ball stud-Aluminium
Dämpferhalter Aluminium

TU0871 OP

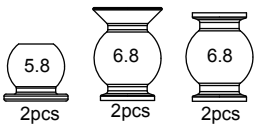

5.8/6.8mm Ball Stud-Aluminium
5.8/6.8 Kugelköpfe Alu

TU0872 OP

Front Hub Carriers 12 Degree
Hubs 12°

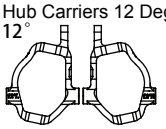

1 set

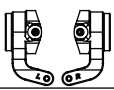

Steering Block
Lenkhebel

TU0874 OP

Front Hub Carriers 14 Degree
Hubs 14°

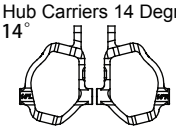

1 set

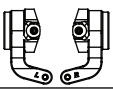

Steering Block
Lenkhebel

TU0875 OP

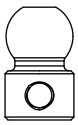

6.8 Swaybar Ball Stud-Aluminium
6.8 Kugelkopf Stabi Alu

TU0876 OP

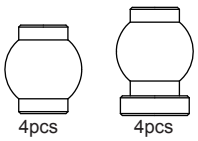

7.8mm Arm Ball Stud-Aluminium
7.8 Kugelkopf Alu

TU0878 OP

Diff Shaft-Aluminium
Diff Welle Alu
6pcs

TU0879 OP

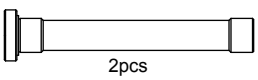

Servo Saver Shaft-Aluminium
Servo Saver Pfosten Alu

H395 OP

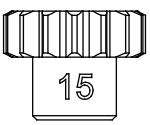

15T Pinion Gear
15T Ritzel 1pcs

M4x4 Screw
M4x4 Schr.1pcs

H397 OP

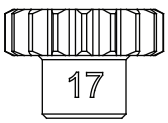

17T Pinion Gear
17T Ritzel 1pcs

M4x4 Screw
M4x4 Schr.1pcs

H398 OP

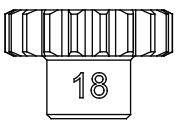

18T Pinion Gear
18T Ritzel 1pcs

M4x4 Screw
M4x4 Schr.1pcs

H399 OP

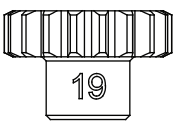

19T Pinion Gear
19T Ritzel 1pcs

M4x4 Screw
M4x4 Schr.
1pcs

HOBBYPRO COMPANY LTD.

Flat C-D, 5/F.,

Speedy Ind. BLDG.,

114 How Ming Street,

Kwun Tong, KLN., Hong Kong.

Team C Headquarter

www.teamcracing.net

Team C America

www.teamcamerica.com

Team C Europe

www.teamceurope.com